RZUT
1:50

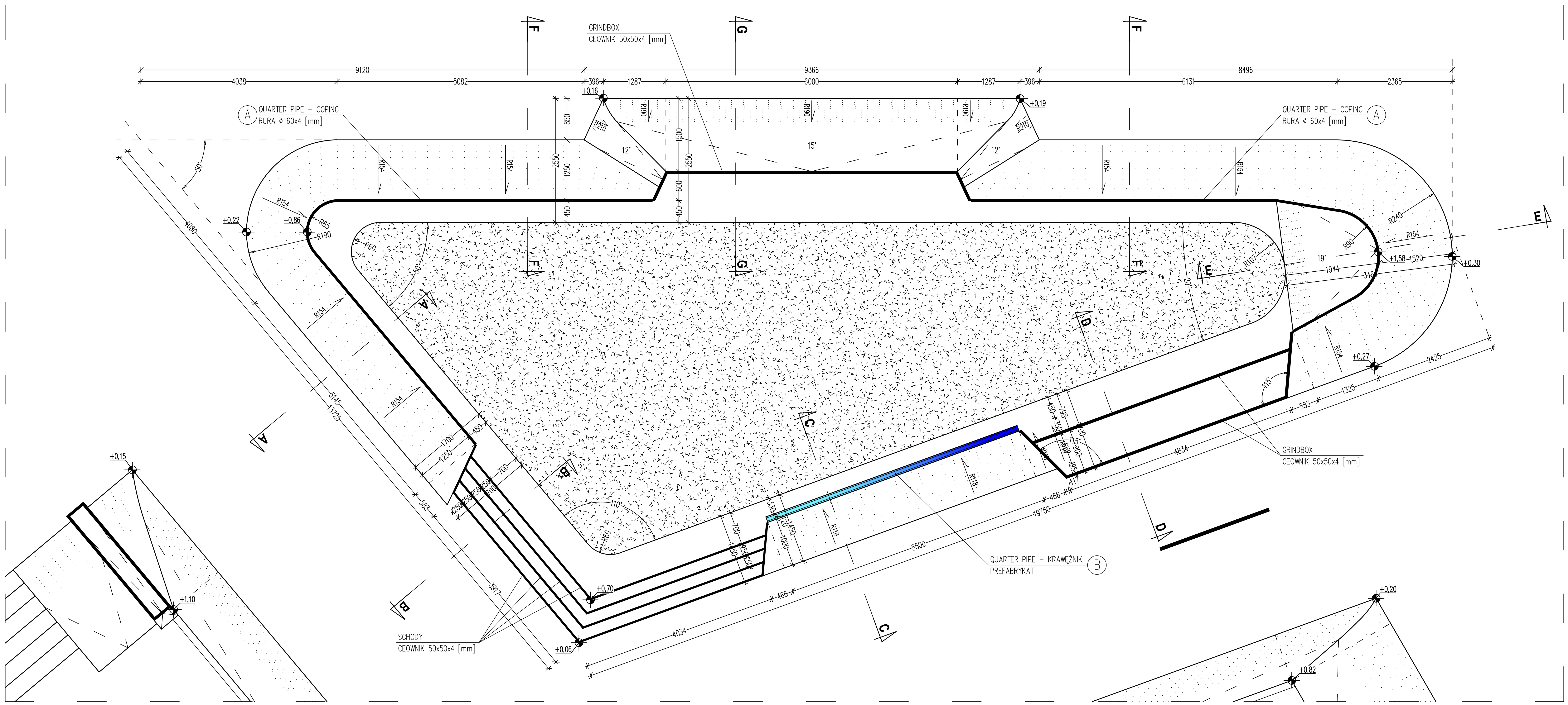

PRZEKRÓJ A-A
1:50
DŁUGOŚĆ ŁĄCZNA Z PRZEKROJEM F-F

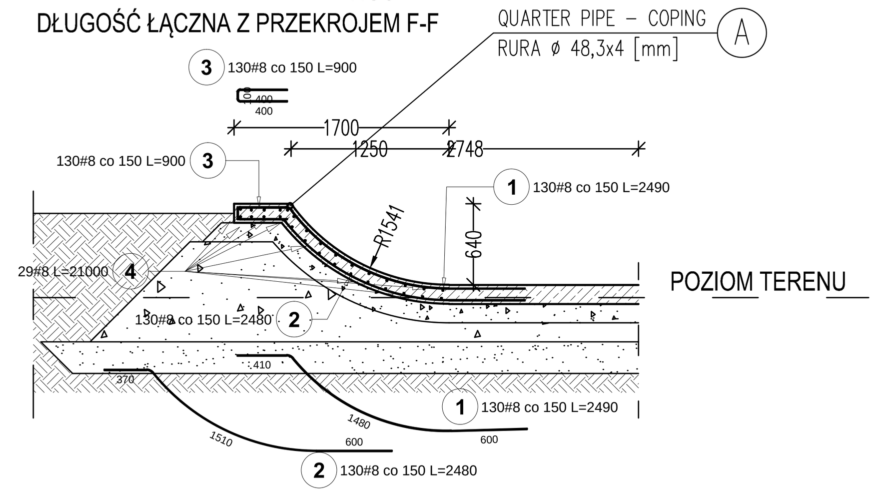

PRZEKRÓJ C-C
1:50

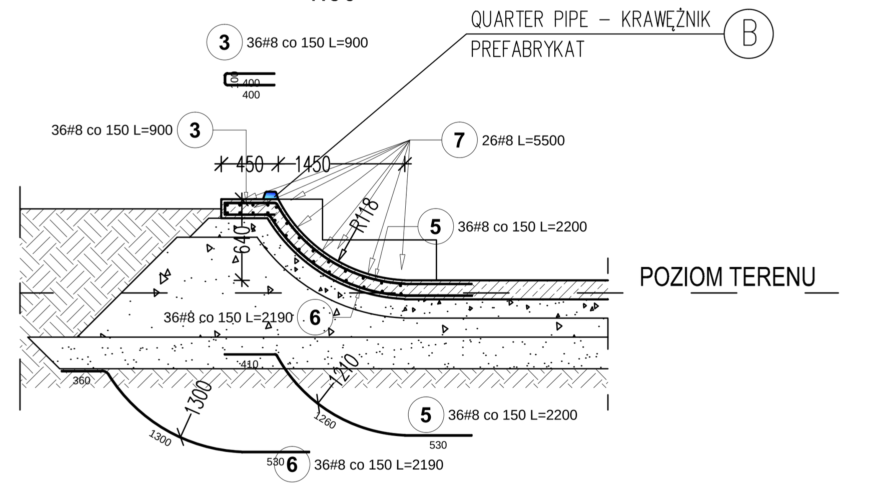

PRZEKRÓJ E-E
1:50

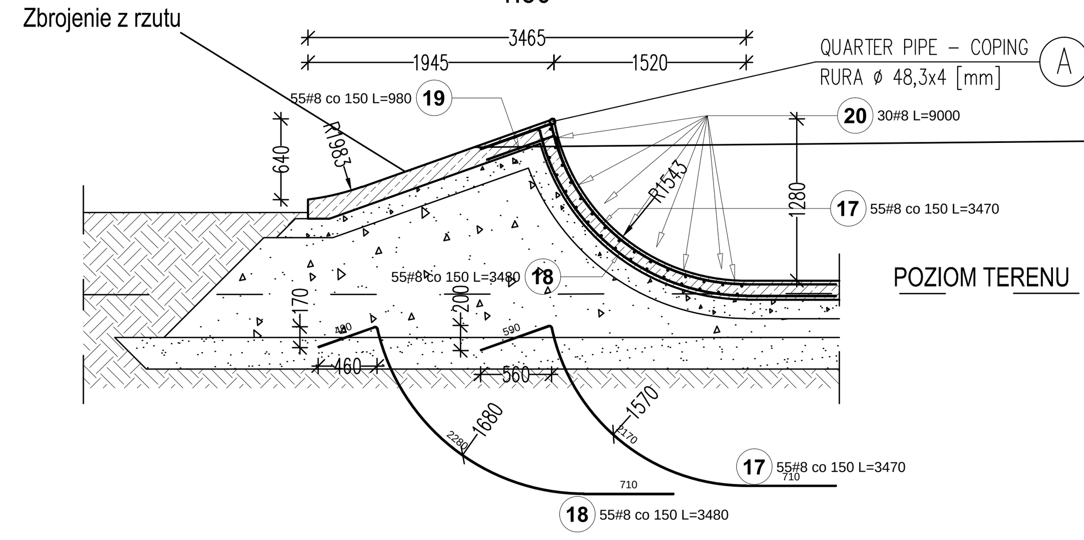

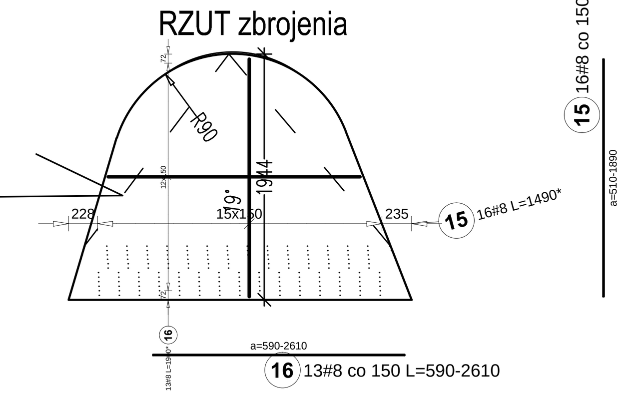

PRZEKRÓJ B-B
1:50

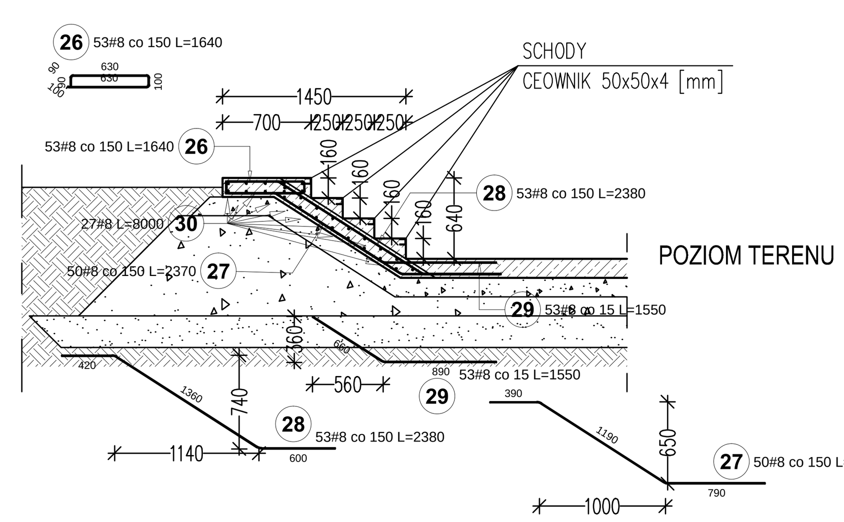

PRZEKRÓJ D-D
1:50

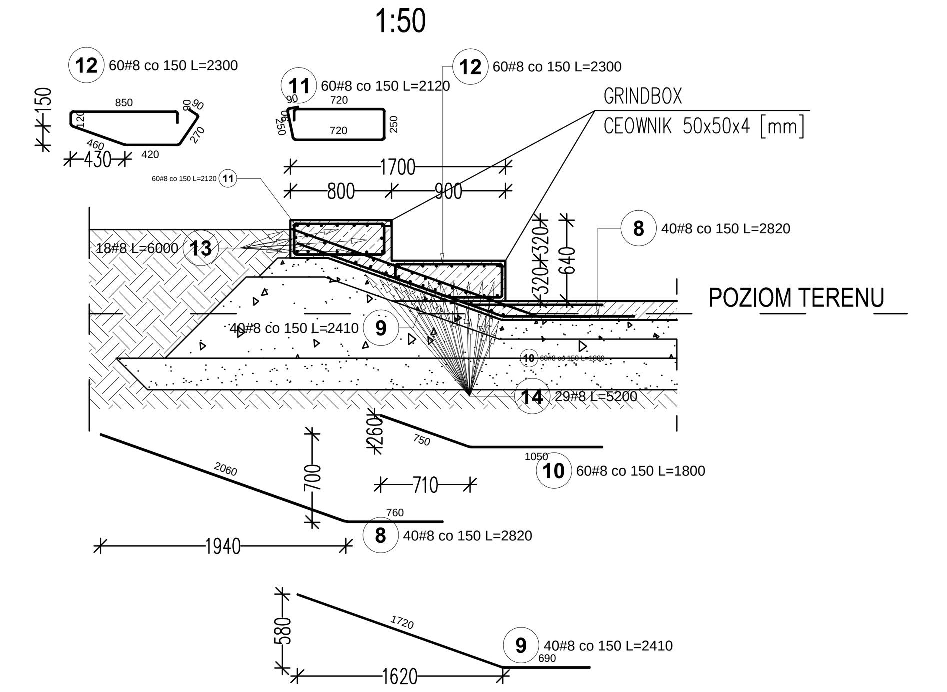

PRZEKRÓJ F-F
1:50

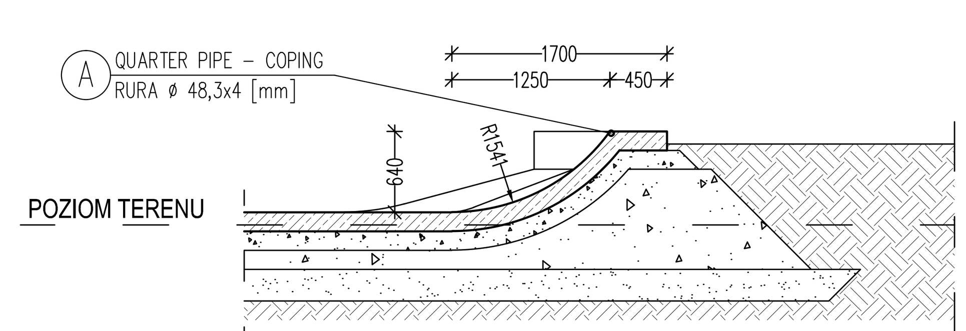

PRZEKRÓJ G-G
1:50

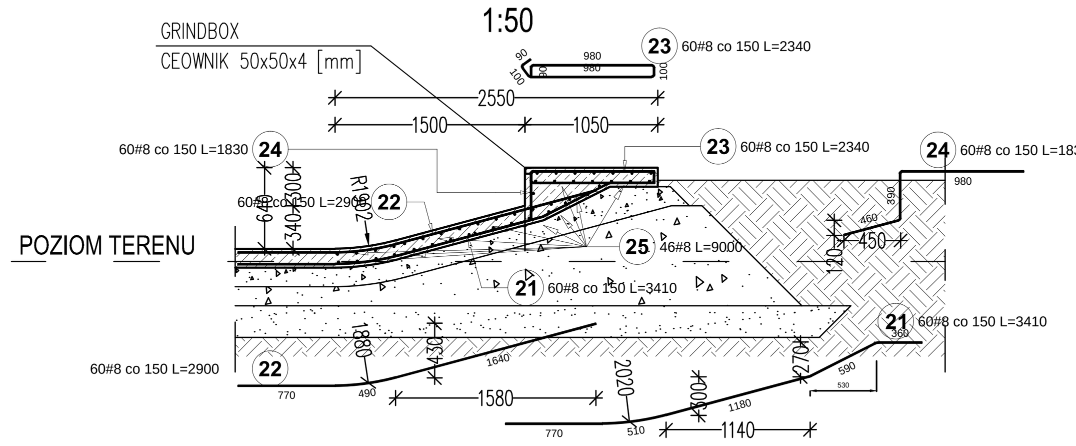

ELEMENTY SKATEPARKU MUSZĄ POSIADAĆ CERTYFIKATY OZNACZONE ZNAKIEM ZGODNOŚCI T+M Z NORMĄ PN-EN 14974:2019-07. CERTYFIKATY TE MUSZĄ BYĆ POTWIERDZENIEM KONTROLI BEZPIECZEŃSTWA PRODUKTU, ORAZ OBEJMOWAĆ MONITOROWANIE PRODUKCJI PRZEZ NIEZALEŻNĄ I ZATWIERDZONA JEDNOSTKĘ BADAWCZĄ

NIE DOPUSZCZA SIĘ SZLIFOWANIA PRZESZKÓD -PRZESZKODY MUSZĄ BYĆ ZATARTE NA GŁADKO RĘCZNIE.
W CELU ZAPEWNIENIA JAK NAJLEPSZEJ JAKOŚCI I NALEŻYTEJ ŻYWOTNOŚCI SKATEPARKU NIE DOPUSZCZA SIĘ WYKONYWANIA ELEMENTÓW W INNEJ TECHNOLOGII NIŻ MONOLITYCZNEJ WYLEWANEJ NA MIEJSCU.
NIE DOPUSZCZA SIĘ STOSOWANIA PREFABRYKATÓW BETONOWYCH.

UWAGI:

A. UWAGI OGÓLNE:

RYSUNEK ROZPATRYWAĆ ŁACZNIE Z PROJEKTEM ARCHITEKTONICZNYM
STOSOWAĆ SIĘ DO UWAG ZAWARTYCH W OPISIE TECHNICZNYM I NA RYSUNKACH.
WSZYSTKIE WYMIARY PODANO W MILIMETRACH.
WSZYSTKIE PRACE PROWADZIĆ POD NADZOREM OSOBY UPRAWNIONEJ, ZGODNIEZ ZASADAMI BHP ORAZ OGÓLNEJ WIEDZY TECHNICZNEJ.

B. WYTYCZNE DOTYCZĄCE KONSTRUKCJI ŻELBETOWEJ:
B.1. WYTYCZNE WYKONANIA KONSTRUKCJI ŻELBETOWEJ WG. EN-1992-1-1
B.2. MIESZANKĘ BETONOWĄ ZAGĘŚCIĆ.

Profile stalowe przyspawać do prętów zbrojenia przed betonowaniem.
Zapewnić licowanie się elementów profili stalowych z powierzchnią betonu, lub odległości zgodne z rys. detali.
Mieszankę betonową na elementy przeszkód nakładać metodą natryskową.
Minimalny zakład prętów w nawierzchni wynosi 500mm.
Ostateczną długość prętów zbrojeniowych ustalić na budowie.
Kształt prętów zbrojeniowych dostosować do krzywizn elementów przeszkód.

Poz.	Stal # A-IIIN	Długość (mm)	Ilość w elemencie	Ilość elementów	Ilość ogółem	Długość łączna (m) A-IIIN # 8
1	8	2490	130	1	130	323,70
2	8	2480	130	1	130	322,40
3	8	900	166	1	166	149,40
4	8	21000	29	1	29	609,00
5	8	2200	36	1	36	79,20
6	8	2190	36	1	36	78,84
7	8	5500	26	1	26	143,00
8	8	2820	40	1	40	112,80
9	8	2410	40	1	40	96,40
10	8	1800	60	1	60	108,00
11	8	2120	60	1	60	127,20
12	8	2300	60	1	60	138,00
13	8	6000	18	1	18	108,00
14	8	5200	29	1	29	150,80
15	8	1490 *	16	1	16	23,84
16	8	1900 *	13	1	13	24,70
17	8	3470	55	1	55	190,85
18	8	3480	55	1	55	191,40
19	8	980	55	1	55	53,90
20	8	9000	30	1	30	270,00
21	8	3410	60	1	60	204,60
22	8	2900	60	1	60	174,00
23	8	2340	60	1	60	140,40
24	8	1830	60	1	60	109,80
25	8	9000	46	1	46	414,00
26	8	1640	53	1	53	86,92
27	8	2370	50	1	50	118,50
28	8	2380	53	1	53	126,14
29	8	1550	53	1	53	82,15
30	8	8000	27	1	27	216,00
Długość wg średnic (m)						4973,94
Masa 1 m pręta (kg/m)						0,40
Masa łączna wg średnic (kg)						1964,71
Masa łączna wg gatunku stali (kg)						1964,71
Ogółem (kg)						1964,71
* Average length						

MATERIAŁY:
PŁYTA BETON C20/25
PRZESZKODY BETON RECEPTUROWY C30/37
STAL ZBROJENIOWA A-IIIN BSt500
otulina min. 25mm

INWESTOR: Gmina Miasto Szczecin - Zakład Usług Komunalnych w Szczecinie, ul. Ku Słońcu 125 A, 71-080 Szczecin	
INWESTYCJA: Budowa skateparku na Osiedlu Majowe w Szczecinie	
ADRES INWESTYCJI: ul. Maciejowicka, 70-786 Szczecin, dz. nr 14/10, 14/11, 155/2 obręb 4083 w Szczecinie	
FAZA: PROJEKT BUDOWLANO-WYKONAWCZY	BRANŻA: KONSTRUKCJA
PROJEKTOWAŁ: mgr inż. PIOTR FROSZTĘGA	PODPIS: PDK/0002/POOK/12
OPRACOWAŁ: mgr inż. JAROSŁAW ŚLIWA	K-166/01
TYTUŁ RYSUNKU: ZBROJENIE PRZESZKÓD	REWIZJA: / NUMER RYSUNKU: KBW-14
SKALA: 1:50 / DATA: PAŹDZIERNIK 2019	FORMAT ARKUSZA: A1