Rysunek projektowanej szafki oświetleniowej

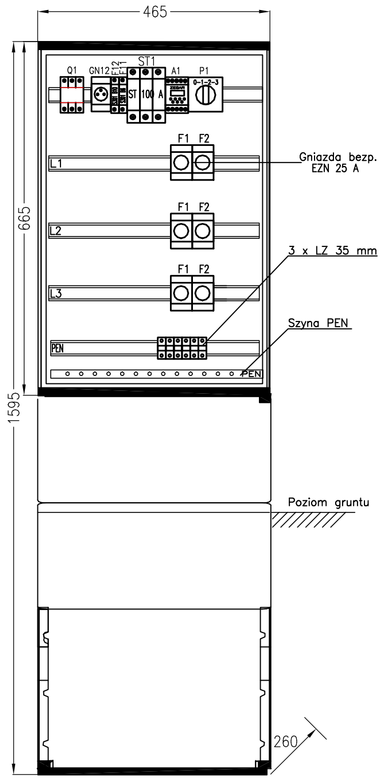

Proj. złącze kablowo-pomiarowe ZKP (ZK1x-1P) wg odrębnego opracowania

na dz. nr 3, przy dz. nr 6/1, obręb 3075 Szczecin
Typ złącza – ZK1x-1P

Ochrona dodatkowa przed dotykiem pośrednim:
SAMOCZYNNE WYŁĄCZENIE ZASILANIA

UKŁAD SIECI TN-C

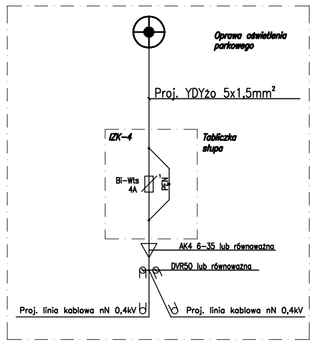

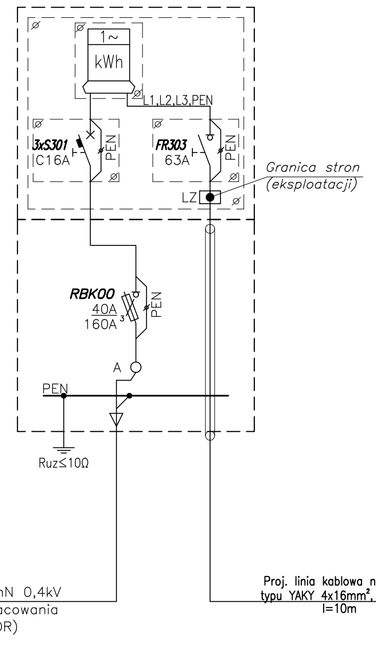

Projektowana szafka oświetleniowa – "SO"

wolnostojąca przy ul. Duńskiej
na dz. nr 6/1, obręb 3075 Szczecin

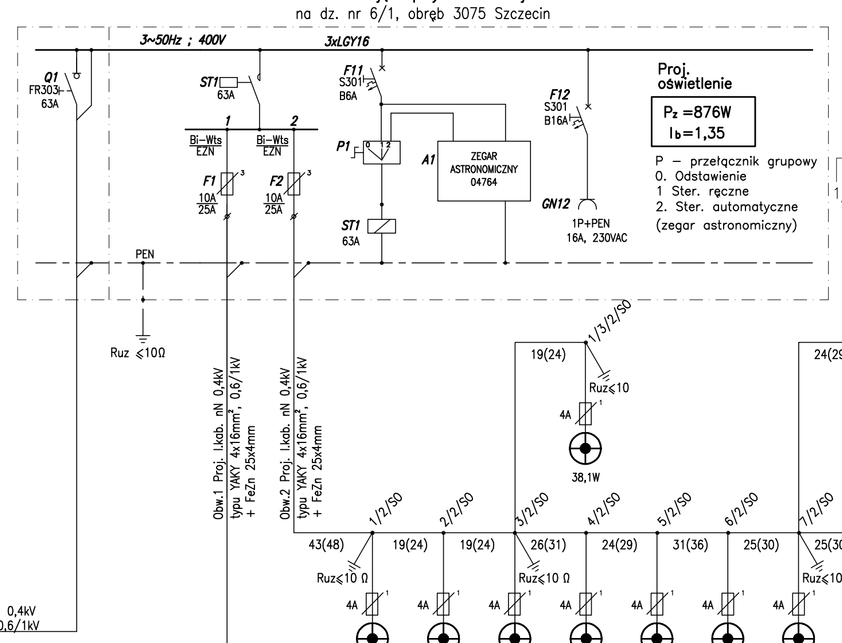

Proj. oświetlenie

P_z =876W
I_b=1,35

P – przełącznik grupowy
0. Odstawienie
1 Ster. ręczne
2. Ster. automatyczne
(zegar astronomiczny)

LEGENDA:

proj. linia kablowa 0,4kV
Proj. oprawa oświetleniowa
taka jak Schreder Pilzeo 24LED, Deep shape PC, 38,1W, 5075lm, 500mA, 230V~, WW lub równoważna
(specyfikacja opraw zostata podana w opisie)

OZNACZENIA:

nr słupa
nr obwodu
1/1/SO — ozn. szafki osw.

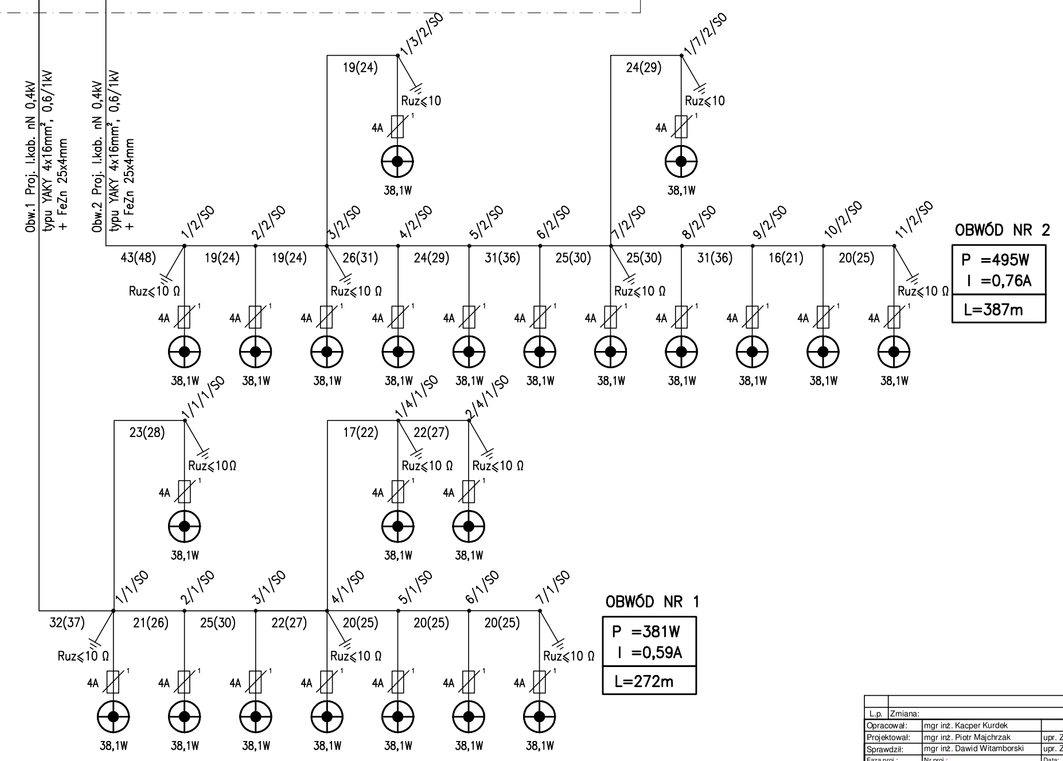

OBWÓD NR 2

P =495W
I =0,76A
L=387m

OBWÓD NR 1

P =381W
I =0,59A
L=272m

UWAGI:

1. Projektowane złącze kablowo-pomiarowe ZKP wg odrębnego opracowania.
2. Wysokość montażu wszystkich opraw oświetlenia terenu przyjęto na poziomie 4,0m n.p.t.
3. W projekcie przyjęto słupy oświetleniowe o wys. 4,0m.
4. W projekcie przyjęto oprawy oświetleniowe takie jak Schreder Pilzeo 24LED, Deep shape PC, 38,1W, 5075lm, 500mA, 230V~, WW lub równoważne.
5. Oprawy montowane bezpośrednio na wierzchołku słupa oświetleniowego o wys. h=4m o przekroju okrągłym lub równoważnym.
6. Słupy oświetleniowe skarajne (wyposażone w zaciski uziemiające), należy uziemić.
7. W tym celu należy wykorzystać bednarkę typu FeZn 25x4mm układaną wraz z kablami oświetleniowymi.
8. W słupach oświetleniowych należy stosować przewody typu YDYżo 5x1,5mm2.
9. W słupach oświetleniowych należy montować izolacyjne złącza kablowe: bezpiecznikowe (z wkładką typu Bi-Wts 4A), zerowe i fazowe.
10. Przy słupach oświetleniowych należy pozostawić zapas kabla min. 2,5m.
11. Kabel oświetlenia zewnętrznego należy układać pod chodnikami na głębokości 0,5m w pozostałych miejscach na głębokości 0,7m.
12. Końce kabla w słupach należy zakończyć głowiczkami termokurczliwymi czteropalczastymi.
13. Kable wprowadzane do słupów oświetleniowych należy osłonić giętką rurą ochronną ø50mm, na odcinku min. 0,4m.
14. Należy zachować wymagane odległości od istniejących sieci. W przypadku zbliżeń istniejące kable elektroenergetyczne, należy zabezpieczyć rurą dwudzielną (średnicę rury należy dostosować odpowiednio do przekroju istniejących kabli).
15. Oznaczenia słupów oświetleniowych zostały przyjęte na potrzeby realizacji projektu, aby ułatwić przygotowanie dokumentacji projektowej.
16. Układ sieci TN-C.
17. Sposób ochrony przeciwporażeniowej: samoczynne wyłączenie zasilania.
18. Specyfikacje opraw podano w opisie.

Lp.	Zmiana:		Data:	Podpis:
Opracował:	mgr inż. Kacper Kurdek			
Projektował:	mgr inż. Piotr Majchrzak	upr. ZAP/0125/POOE/13		
Sprawdził:	mgr inż. Dawid Wiśniborski	upr. ZAP/0108/PWOE/15		
Faza proj.: PB	Nr proj.: 20023	Data: 2020-04	Skala: --	

Inwestor: Gmina Miasto Szczecin, pl. Armii Krajowej 1, 70-456 Szczecin
Adres inwestycji: Szczecin, ul. Duńska / ul. Wojanowa, dz. nr 5/7, 6/1, obręb 3075 (Nad Odrą 75)

ELECTRICLAND INSTALACJE ELEKTRYCZNE
ELECTRICLAND PIOTR MAJCHRZAK
ul. Kaszubska 5/1
71-074 Szczecin
tel. 696 04 25 94
e-mail: pawnaogrodzie@gmail.com

Tytuł proj.: Budowa oświetlenia w parku w okolicach przystanku autobusowego Warszewo-Szkoła

Nr archiwalny: 20023-E/02

Tytuł rys.: Schemat strukturalny szafki oświetleniowej SO

Nr rysunku: E/02 Arkusz: 1/1

Rysunek projektowanej szafki oświetleniowej

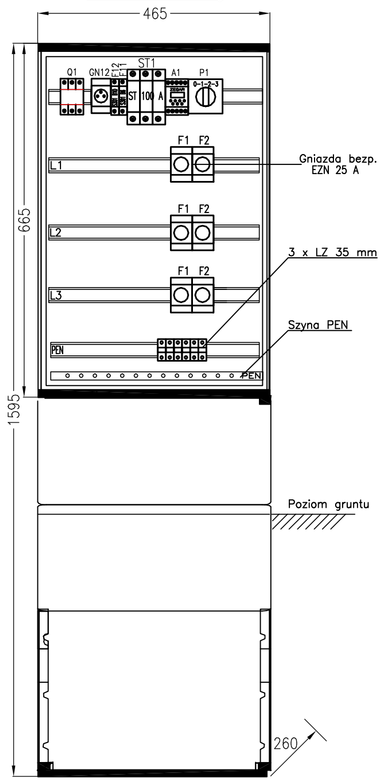

Proj. złącze kablowo-pomiarowe ZKP (ZK1x-1P) wg odrębnego opracowania

na dz. nr 3, przy dz. nr 6/1, obręb 3075 Szczecin
Typ złącza – ZK1x-1P

Ochrona dodatkowa przed dotykiem pośrednim:
SAMOCZYNNE WYŁĄCZENIE ZASILANIA

UKŁAD SIECI TN-C

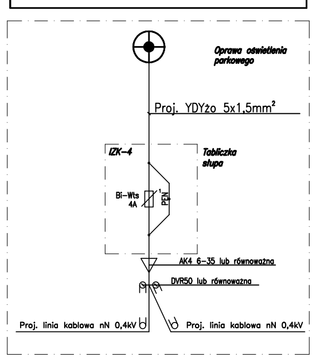

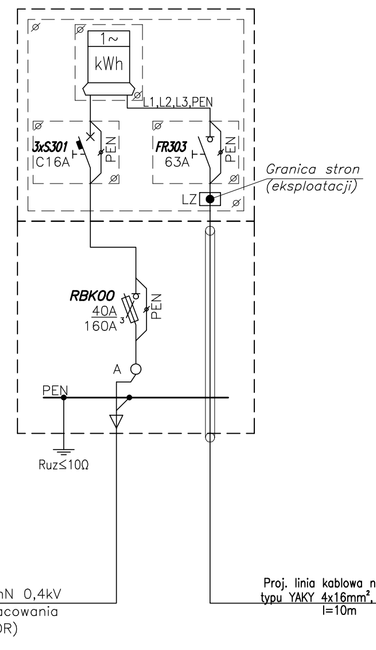

Projektowana szafka oświetleniowa – "SO"

wolnostojąca przy ul. Duńskiej
na dz. nr 6/1, obręb 3075 Szczecin

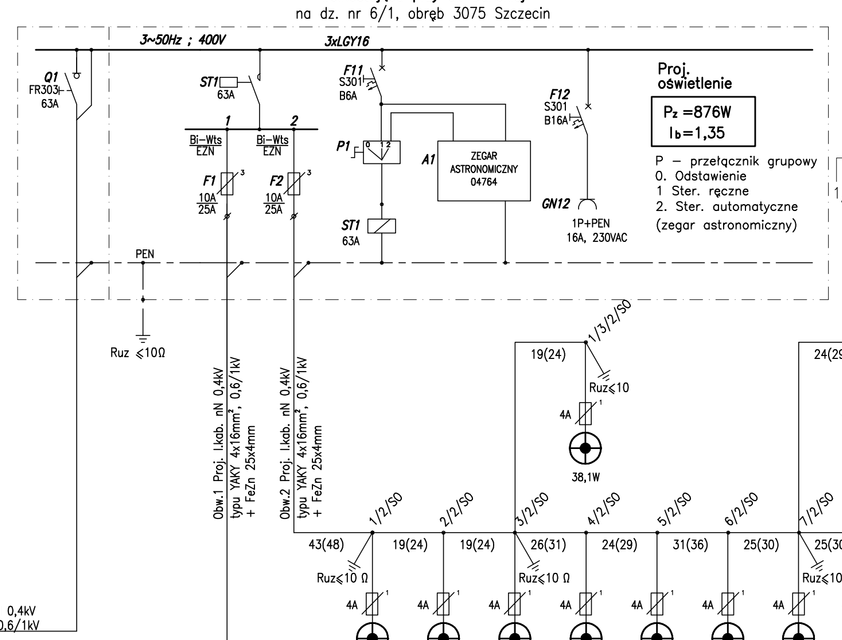

Proj. oświetlenie

P_z =876W
I_b=1,35

P – przełącznik grupowy
0. Odstawienie
1 Ster. ręczne
2. Ster. automatyczne
(zegar astronomiczny)

LEGENDA:

proj. linia kablowa 0,4kV
Proj. oprawa oświetleniowa
taka jak Schreder Pilzeo 24LED, Deep shape PC, 38,1W, 5075lm, 500mA, 230V~, WW lub równoważna
(specyfikacja opraw zostata podana w opisie)

OZNACZENIA:

nr słupa
nr obwodu
1/1/SO — ozn. szafki osw.

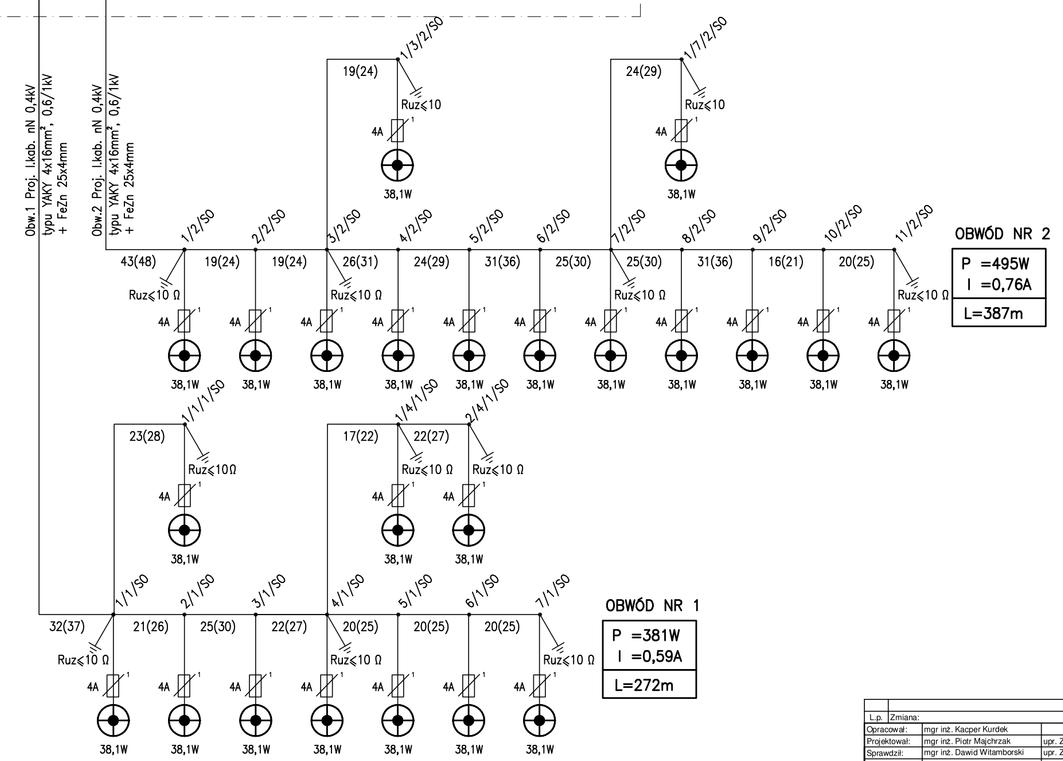

OBWÓD NR 2

P =495W
I =0,76A
L=387m

OBWÓD NR 1

P =381W
I =0,59A
L=272m

UWAGI:

1. Projektowane złącze kablowo-pomiarowe ZKP wg odrębnego opracowania.
2. Wysokość montażu wszystkich opraw oświetlenia terenu przyjęto na poziomie 4,0m n.p.t.
3. W projekcie przyjęto słupy oświetleniowe o wys. 4,0m.
4. W projekcie przyjęto oprawy oświetleniowe takie jak Schreder Pilzeo 24LED, Deep shape PC, 38,1W, 5075lm, 500mA, 230V~, WW lub równoważne.
5. Oprawy montowane bezpośrednio na wierzchołku słupa oświetleniowego o wys. h=4m o przekroju okrągłym lub równoważnym.
6. Słupy oświetleniowe skarajne (wyposażone w zaciski uziemiające), należy uziemić.
7. W tym celu należy wykorzystać bednarkę typu FeZn 25x4mm układaną wraz z kablami oświetleniowymi.
8. W słupach oświetleniowych należy stosować przewody typu YDYżo 5x1,5mm2.
9. W słupach oświetleniowych należy montować izolacyjne złącza kablowe: bezpiecznikowe (z wkładką typu Bi-Wts 4A), zerowe i fazowe.
10. Przy słupach oświetleniowych należy pozostawić zapas kabla min. 2,5m.
11. Kabel oświetlenia zewnętrznego należy układać pod chodnikami na głębokości 0,5m w pozostałych miejscach na głębokości 0,7m.
12. Końce kabla w słupach należy zakończyć głowiczkami termokurczliwymi czteropalczastymi.
13. Kable wprowadzane do słupów oświetleniowych należy osłonić giętką rurą ochronną ø50mm, na odcinku min. 0,4m.
14. Należy zachować wymagane odległości od istniejących sieci. W przypadku zbliżeń istniejące kable elektroenergetyczne, należy zabezpieczyć rurą dwudzielną (średnicę rury należy dostosować odpowiednio do przekroju istniejących kabli).
15. Oznaczenia słupów oświetleniowych zostały przyjęte na potrzeby realizacji projektu, aby ułatwić przygotowanie dokumentacji projektowej.
16. Układ sieci TN-C.
17. Sposób ochrony przeciwporażeniowej: samoczynne wyłączenie zasilania.
18. Specyfikacje opraw podano w opisie.

Lp.	Zmiana:		Data:	Podpis:
Opracował:	mgr inż. Kacper Kurdek			
Projektował:	mgr inż. Piotr Majchrzak	upr. ZAP/0125/POOE/13		
Sprawdził:	mgr inż. Dawid Wiśniborski	upr. ZAP/0108/PWOE/15		
Faza proj.: PB	Nr proj.: 20023	Data: 2020-04	Skala: --	

Inwestor: Gmina Miasto Szczecin, pl. Armii Krajowej 1, 70-456 Szczecin
Adres inwestycji: Szczecin, ul. Duńska / ul. Wojanowa, dz. nr 5/7, 6/1, obręb 3075 (Nad Odrą 75)

ELECTRICLAND INSTALACJE ELEKTRYCZNE
ELECTRICLAND PIOTR MAJCHRZAK
ul. Kaszubska 5/1
71-074 Szczecin
tel. 696 04 25 94
e-mail: pawnaogrodzie@gmail.com

Tytuł proj.: Budowa oświetlenia w parku w okolicach przystanku autobusowego Warszewo-Szkoła

Nr archiwalny: 20023-E/02

Tytuł rys.: Schemat strukturalny szafki oświetleniowej SO

Nr rysunku: E/02 Arkusz: 1/1