Urząd Miasta Szczecin
pl. Armii Krajowej 1
70-456 Szczecin

Szczecin, dnia 07.12.2005 r.

.....
(nazwa i adres organu wydającego decyzję)
WUiAB.IV.BM/73531/696/05
UNP: 68511/WUiAB/-I/05
.....
(nr rejestru organu wydającego decyzję)

DECYZJA NR 2066 / 05

Na podstawie art. 28, art. 33 ust. 1, art. 34 ust. 4, art. 36 i art. 82 ust. 1 i 2 ustawy z dnia 7 lipca 1994 r. – Prawo budowlane (Dz. U. z 2003 r. nr 207, poz. 2016, z późn. zm.), art. 92 Ustawy z dnia 5 czerwca 1998 r. o samorządzie powiatowym (Dz. U. z 2001 r. nr 142, poz. 1592, z późn. zmian.) oraz art. 104 ustawy z dnia 14 czerwca 1960 r. – Kodeks postępowania administracyjnego (Dz. U. z 2000 r. Nr 98, poz. 1071, z późn. zm.)

po rozpatrzeniu wniosku inwestora z dnia 24.11.2005 r.

zatwierdzam projekt budowlany i udzielam pozwolenia na budowę /~~rozbiórkę~~/ ~~wykonanie robót budowlanych~~ [1]

Gminie miasto Szczecin reprezentowanej przez Zakład Usług Komunalnych,
pl. Armii Krajowej 1, 70-456 Szczecin
.....
(imię i nazwisko lub nazwa inwestora oraz jego adres)

linii energetycznej oświetlenia parku na terenie przy **ul. Wiosny Ludów– Zdrojowej-Chopina w Szczecinie**

- kategoria obiektu - XXVI;
- autor projektu - mgr inż. Zbigniew Majchrowski posiadający w specjalności instalacyjno - inżynieryjnej w zakresie instalacji elektrycznych uprawnienia budowlane projektowe Nr 146/Sz/85; ZAP/IE/17592/01

.....
(nazwa i rodzaj oraz adres całego zamierzenia budowlanego, rodzaj/-e obiektu bądź robót budowlanych, kategoria/-e obiektu, imię i nazwisko autora projektu oraz specjalność, zakres i numer jego uprawnień budowlanych oraz informacja o wpisie na listę członków właściwej izby samorządu zawodowego)

z zachowaniem następujących warunków, zgodnie z art. 36 ust. 1 oraz art. 42 ust. 2 i 3 ustawy - Prawo budowlane:

1) szczególne warunki zabezpieczenia terenu budowy i prowadzenia robót budowlanych: na podst. art. 75 ust. 4 ustawy z dnia 27 kwietnia 2001 r. – Prawo ochrony środowiska (Dz. U. z 2001 r. Nr 62, poz. 627) inwestor jest zobowiązany udokumentować sposób gospodarowania odpadami powstającymi w trakcie realizacji inwestycji.

2) ~~czas użytkowania tymczasowych obiektów budowlanych~~ –

3) ~~terminy rozbiórki:~~

a) ~~istniejących obiektów budowlanych nie przewidzianych do dalszego użytkowania~~

b) ~~tymczasowych obiektów budowlanych~~ –

4) ~~szczegółowe wymagania dotyczące nadzoru na budowie:~~

5) Inwestor jest zobowiązany:

a) zawiadomić właściwy organ nadzoru budowlanego o zakończeniu budowy, co najmniej 21 dni przed zamierzonym terminem przystąpienia do użytkowania [2)]

~~b) przed przystąpieniem do użytkowania uzyskać ostateczną decyzję o pozwoleniu na użytkowanie~~ [2)]

6) kierownik budowy jest obowiązany prowadzić dziennik budowy oraz umieścić na budowie, w widocznym miejscu tablicę informacyjną oraz ogłoszenie, zawierające dane dotyczące bezpieczeństwa pracy i ochrony zdrowia [2)]

Urząd Miasta Szczecin
pl. Armii Krajowej 1
70-456 Szczecin

WUiAB.V.DS/7331/17/05
UNP: 39073/WUiAB/-VII/05

Szczecin, dnia 03 października 2005 r.

DECYZJA NR 321 / 2005

o ustaleniu lokalizacji inwestycji celu publicznego

Na podstawie art. 50 ust. 1, ustawy z dnia 27 marca 2003 r. o planowaniu i zagospodarowaniu przestrzennym (Dz. U. Nr 80 z 2003 r., poz. 717- z późniejszymi zmianami) i zgodnie z art. 104 ustawy z dnia 14 czerwca 1960 r. Kodeks postępowania administracyjnego (Dz. U. Nr 98 z 2000 r., poz. 1071– z późniejszymi zmianami), po rozpatrzeniu wniosku Gminy Miasto Szczecin reprezentowanej przez Zakład Usług Komunalnych w Szczecinie , ul. Ku Słońcu 125a, 71-080 Szczecin złożonego dnia 29 czerwca 2005 r. w Urzędzie Miejskim w Szczecinie, w sprawie o ustalenie lokalizacji inwestycji celu publicznego polegającej na: „budowie sieci elektroenergetycznej wraz z montażem latarni oświetleniowych", położonej w rejonie ulicy Wiosny Ludów w granicach działek nr 95/2 obr. 2033; 130/3 z obr. 2034 ; 3/25, 1/4 i 4/1 obr.2036 w Szczecinie.

USTALAM

Gminie Miasto Szczecin

WARUNKI LOKALIZACJI INWESTYCJI CELU PUBLICZNEGO

dla terenu *położonego w rejonie ulicy Wiosny Ludów w granicach działek nr 95/2 obr. 2033; 130/3 z obr. 2034 ; 3/25, 1/4 i 4/1 obr.2036 w Szczecinie.

* wnioskowany teren inwestycyjny oznaczono na załączniku graficznym niniejszej decyzji *(1 egz. mapy syt.- wys. w skali 1:500) kolorem zielonym.*

I. Rodzaj inwestycji: Budowa sieci elektroenergetycznej wraz z montażem latarni oświetleniowych.

II. Warunki i wymagania ochrony i kształtowania ładu przestrzennego:

Nie dotyczy.

III. Warunki wynikające z ochrony środowiska i zdrowia ludzi :

Nie dotyczy.

IV. Warunki wynikające z ochrony dziedzictwa kulturowego i zabytków oraz dóbr kultury współczesnej:

Nie dotyczy.

V. Warunki obsługi w zakresie infrastruktury technicznej i komunikacji:

1. W przypadku zlokalizowania w pasie drogowym obiektów i urządzeń infrastruktury technicznej zgodnie z art. 39 ust. 3 ustawy o drogach publicznych, należy uzyskać zgodę Zarządu Dróg i Transportu Miejskiego w Szczecinie – ul. S. Klonowica 5, w drodze decyzji administracyjnej.
2. Zakaz lokalizowania urządzeń pod jezdniami istniejącymi i docelowymi wzdłuż ich przebiegu.
3. Złącze kablowe należy lokalizować poza pasem drogowym.
4. Przekroczenia poprzeczne jezdni o nawierzchniach bitumicznych należy wykonać metodą bezodkrywkową, w rurze ochronnej.

VI. Wymagania dotyczące ochrony interesów osób trzecich:

Realizacja inwestycji nie może naruszać interesu prawnego osób trzecich, ani powodować pogorszenia warunków użytkowania sąsiednich nieruchomości.

VII. Warunki zagospodarowania terenów lub obiektów podlegających ochronie.

1. W trakcie prac projektowych należy uwzględnić ochronę gleb, w tym gospodarkę humusową.

2. W przypadku kolizji przedsięwzięcia z drzewami lub krzewami, usunięcie lub przesadzenie drzew lub krzewów należy uzgodnić z Wydziałem Gospodarki Komunalnej i Ochrony Środowiska.
3.W zakresie emisji hałasu z fazy budowy należy zapewnić zachowanie norm środowiskowych.
4. Na etapie projektu budowlanego należy sporzadzić rzeczywisty bilans odpadów i na jego podstawie, na 30 dni przed rozpoczęciem realizacji inwestycji, uregulować stan formalno-prawny w zakresie gospodarki odpadami, z fazy budowy.

VIII. Linie rozgraniczające teren inwestycji:

Na załączniku graficznym niniejszej decyzji (mapa syt. – wys. w skali 1:500) wyznaczono kolorem zielonym linie rozgraniczające teren inwestycji.

UZASADNIENIE

Zgodnie z art. 2 ust. 5 ustawy z dnia 27 marca 2003 r. o planowaniu i zagospodarowaniu przestrzennym (Dz. U. Nr 80 z 2003 r., poz. 717- z późniejszymi zmianami) inwestycją celu publicznego są działania o znaczeniu lokalnym (gminnym) i ponadlokalnym (powiatowym, wojewódzkim i krajowym), stanowiące realizację celów, o których mowa w art. 6 ustawy z dnia 21 sierpnia 1997 r. o gospodarce nieruchomościami (Dz.U. z 2004, Nr 261, poz.2603 - z późniejszymi zmianami). W oparciu o art.6 ww. ustawy o gospodarce nieruchomościami ust.2 „budowa i utrzymywanie ciągów drenażowych, przewodów i urządzeń służących do przesyłania płynów, pary, gazów i energii elektrycznej, a także innych obiektów i urządzeń niezbędnych do korzystania z tych przewodów i urządzeń" przedmiotowa inwestycja stanowi inwestycję celu publicznego.

Zgodnie z art.56 cyt. wyżej ustawy z dnia 27 marca 2003 r. o planowaniu i zagospodarowaniu przestrzennym stwierdzam, że: „Nie można odmówić ustalenia lokalizacji inwestycji celu publicznego, jeżeli zamierzenie inwestycyjne jest zgodne z przepisami odrębnymi."

Warunki niniejszej decyzji ustalono po uzgodnieniu:

1) z Geologiem Powiatowym (Wydział Gospodarki Komunalnej i Ochrony Środowiska pl. Armii Krajowej 1,70-456 Szczecin) pismem z dnia 28.07.2005 r. znak:WGKiOŚ-II/DJ/7534/634/05. Uzgodniono bez uwag.
2) z Zarządem Dróg i Transportu Miejskiego w Szczecinie (ul. S. Klonowica 5, 71-241 Szczecin) postanowieniem z dnia 03.08.2005 r. znak: ZDiTM – IRD/OM/7041/117/05. Warunki uzgodnienia zawarto w pkt V niniejszej decyzji.
3) z Wydziałem Gospodarki Komunalnej i Ochrony Środowiska (pl. Armii Krajowej 1, 70-456 Szczecin) pismem z dnia 17.08.2005r. znak: WGKiOŚ.II.EP-7624/270/05. Warunki uzgodnienia zawarto w pkt VII niniejszej decyzji;
4) z Zachodniopomorskim Zarządem Melioracji i Urządzeń Wodnych w Szczecinie (al. Jedności Narodowej 42, 70-415 Szczecin) postanowieniem z dnia 28.07.2005 r. znak: MGW.ZRK.5013/1280/2005. Uzgodniono bez uwag.

Po zebraniu materiałów i dowodów oraz stanowisk innych organów uznaję, że nie ma podstaw do odmowy ustalenia lokalizacji inwestycji celu publicznego dla wnioskowanej inwestycji i orzekam jak w sentencji.

POUCZENIE

Informuję, że na etapie wydania decyzji o lokalizacji inwestycji celu publicznego nie rozstrzyga się spraw związanych z prawem własności , obowiązkiem wnioskodawcy przy

ubieganiu się o uzyskanie pozwolenia na budowę będzie dołączenie oświadczenia o posiadanym prawie do dysponowania nieruchomością na cele budowlane.

Jednocześnie informuję, że uzyskanie pozwolenia na budowę nastąpi po przedłożeniu projektu budowlanego (4 egz.) opracowanego przez osobę uprawnioną, z uwzględnieniem warunków niniejszej decyzji, aktualnie obowiązujących przepisów techniczno - budowlanych, kompletem wymaganych opinii, uzgodnień, pozwoleń oraz sprawdzeń.

Od decyzji niniejszej służy odwołanie do Samorządowego Kolegium Odwoławczego w Szczecinie Wały Chrobrego 4 , za moim pośrednictwem , w terminie 14 dni od daty jej doręczenia. Odwołanie od decyzji o ustaleniu lokalizacji inwestycji celu publicznego powinno zawierać zarzuty odnoszące się do decyzji, określać istotę i zakres żądania będącego przedmiotem odwołania oraz wskazywać dowody uzasadniające to żądanie.

Z up. PREZYDENTA MIASTA
mgr inż. arch. Anna Nawacka-Górzeńska
Kierownik Referatu
w Wydziale Urbanistyki i Administracji Budowlanej

Załączniki stanowiące integralną część decyzji:
1. Załącznik graficzny - egz. mapy syt.-wys. w skali 1:500

Otrzymują:
1. Zakład Usług Komunalnych w Szczecinie , ul. Ku Słońcu 125a, 71-080 Szczecin;

Otrzymują (bez zał. graf.) :
1. Zarząd Dróg i Transportu Miejskiego, ul. Klonowica 5, 71-241 Szczecin;
2. Wydział Gospodarki Nieruchomościami – w miejscu;
3. Biuro Planowania Przestrzennego Miasta- w gmachu;
4. a/a

Zwolniono z opłaty skarbowej na podstawie art. 3...2..... ustawy z dnia 9 września 2000r. o opłacie skarbowej (Dz. U. Nr 86, poz. 960)
Data 03.10.05 podpis .....

Urząd Miasta Szczecin
pl. Armii Krajowej 1
70-456 Szczecin

WUiAB.V.DS/7331/366/06
UNP: 14151/WUiAB/-VII/06

Szczecin, dnia 25 kwietnia 2006 r.

DECYZJA NR 133 / 2006

o ustaleniu lokalizacji inwestycji celu publicznego

Na podstawie art. 50 ust. 1, ustawy z dnia 27 marca 2003 r. o planowaniu i zagospodarowaniu przestrzennym (Dz. U. Nr 80 z 2003 r., poz. 717 z późniejszymi zmianami) i zgodnie z art. 104 ustawy z dnia 14 czerwca 1960 r. Kodeks postępowania administracyjnego (Dz. U. Nr 98 z 2000 r., poz. 1071 z późniejszymi zmianami), po rozpatrzeniu wniosku Zakładu Usług Komunalnych w Szczecinie , ul. Ku Słońcu 125a, 71-080 Szczecin, złożonego dnia 06 marca 2006 r. w Urzędzie Miasta Szczecin, o ustalenie lokalizacji inwestycji celu publicznego polegającej na: „rozbudowie sieci elektroenergetycznej 0,4 kV zasilającej oświetlenie parku oraz montaż szafki sterującej oświetleniem" położonej w granicach działek nr 111/3 i 95/2 z obrębu 2033 oraz działek nr 130/3, 91/2 i 31/4 z obrębu 2034 przy ulicy Grzybowej, Wiosny Ludów i Malinowej w Szczecinie.

USTALAM

na rzecz Zakładu Usług Komunalnych w Szczecinie ,
ul. Ku Słońcu 125a, 71-080 Szczecin

WARUNKI LOKALIZACJI INWESTYCJI CELU PUBLICZNEGO

dla terenu * w granicach działek nr 111/3 i 95/2 z obrębu 2033 oraz działek nr 130/3, 91/2 i 31/4 z obrębu 2034 położonego w rejonie ulic: Grzybowej, Wiosny Ludów i Malinowej w Szczecinie

** wnioskowany teren inwestycyjny oznaczono na załączniku graficznym niniejszej decyzji (1 egz. mapy syt.- wys. w skali 1:500) kolorem zielonym*

I. Rodzaj inwestycji: Rozbudowa sieci elektroenergetycznej 0,4 kV zasilającej oświetlenie parku oraz montaż szafki sterującej oświetleniem.

II. Warunki i wymagania ochrony i kształtowania ładu przestrzennego:
Nie dotyczy.

III. Warunki wynikające z ochrony środowiska i zdrowia ludzi :
Nie dotyczy.

IV. Warunki wynikające z ochrony dziedzictwa kulturowego i zabytków oraz dóbr kultury współczesnej:
Nie dotyczy.

V. Warunki obsługi w zakresie infrastruktury technicznej i komunikacji:

1. Zgodnie z art. 39 ust. 3 ustawy o drogach publicznych, należy uzyskać zgodę Zarządu Dróg i Transportu Miejskiego w Szczecinie – ul. S. Klonowica 5, w drodze decyzji administracyjnej na lokalizowanie w pasie drogowym obiektów i urządzeń infrastruktury technicznej.
2. Zakaz lokalizowania infrastruktury pod jezdniami docelowymi i istniejącymi wzdłuż ich pezbiegu.
3. Dla inwestycji obowiazują przepisy rozporządzenia Ministra Transportu i Gospodarki Morskiej z dnia 2 marca 1999 r. w sprawie warunków technicznych , jakim powinny odpowiadać drogi publiczne i ich usytuowanie (Dz.U. z 1999r. Nr 43, poz.430)- w oparciu o §140 rozporządzenia – lokalizacja sieci elektroenergetycznej nie może przyczynić się do czasowego lub trwałego zagrożenia bezpieczeństwa ruchu albo zmniejszenia wartości użytkowej drogi.
4. Istniejące uzbrojenie terenu jest wystarczające dla zamierzenia inwestycyjnego.

VI. Wymagania dotyczące ochrony interesów osób trzecich:
1. Realizacja inwestycji nie może naruszać interesu prawnego osób trzecich, ani powodować pogorszenia warunków użytkowania sąsiednich nieruchomości.
VII. Warunki zagospodarowania terenów lub obiektów podlegających ochronie:
Nie dotyczy.
VIII. Linie rozgraniczające teren inwestycji:
Na załączniku graficznym niniejszej decyzji (mapa syt. – wys. w skali 1:500) wyznaczono kolorem zielonym linie rozgraniczające teren inwestycji.

W odniesieniu do tego samego terenu decyzję o warunkach zabudowy można wydać więcej niż jednemu wnioskodawcy.

Decyzja o warunkach zabudowy nie rodzi praw do terenu oraz nie narusza prawa własności i uprawnień osób trzecich.

Wnioskodawcy, który nie uzyskał prawa do terenu, nie przysługuje roszczenie o zwrot nakładów poniesionych w związku z otrzymaną decyzją o warunkach zabudowy.

Decyzja o warunkach zabudowy nie upoważnia do rozpoczęcia robót budowlanych.

W świetle powyższego wszelkie działania inwestycyjne prowadzone przed uzyskaniem prawa do terenu, jak też koszty z nimi związane są ryzykiem potencjalnego inwestora i obciążają go w całości.

UZASADNIENIE

Zgodnie z art. 2 ust. 5 ustawy z dnia 27 marca 2003 r. o planowaniu i zagospodarowaniu przestrzennym (Dz. U. Nr 80 z 2003 r., poz. 717- z późniejszymi zmianami) inwestycją celu publicznego są działania o znaczeniu lokalnym (gminnym) i ponadlokalnym (powiatowym, wojewódzkim i krajowym), stanowiące realizację celów, o których mowa w art. 6 ustawy z dnia 21 sierpnia 1997 r. o gospodarce nieruchomościami (Dz.U. z 2004, Nr 261, poz.2603 - z późniejszymi zmianami). W oparciu o art.6 ww. ustawy o gospodarce nieruchomościami ust.2 „budowa i utrzymywanie ciągów drenażowych, przewodów i urządzeń służących do przesyłania płynów, pary, gazów i energii elektrycznej, a także innych obiektów i urządzeń niezbędnych do korzystania z tych przewodów i urządzeń" przedmiotowa inwestycja stanowi inwestycję celu publicznego.

Zgodnie z art.56 cyt. wyżej ustawy z dnia 27 marca 2003 r. o planowaniu i zagospodarowaniu przestrzennym stwierdzam, że: „Nie można odmówić ustalenia lokalizacji inwestycji celu publicznego, jeżeli zamierzenie inwestycyjne jest zgodne z przepisami odrębnymi."

Warunki niniejszej decyzji ustalono po uzgodnieniu:
1) z Geologiem Powiatowym (Wydział Gospodarki Komunalnej i Ochrony Środowiska pl. Armii Krajowej 1,70-456 Szczecin) pismem z dnia 20.04.2006 r. znak:WGKiOŚ-V/DJ/7534/253/06. Uzgodniono bez uwag.
2) z Zarządem Dróg i Transportu Miejskiego w Szczecinie (ul. S. Klonowica 5, 71-241 Szczecin) pismem z dnia 20.04.2006r. znak: IRD.KK.0607/817/06. Warunki uzgodnienia zawarto w pkt V niniejszej decyzji.

Po zebraniu materiałów i dowodów oraz stanowisk innych organów uznaję, że nie ma podstaw do odmowy ustalenia lokalizacji inwestycji celu publicznego dla wnioskowanej inwestycji i orzekam jak w sentencji.

Urząd Miasta Szczecin
pl. Armii Krajowej 1
70-456 Szczecin

POUCZENIE

Decyzja niniejsza jest ważna do dnia stwierdzenia jej wygaśnięcia odrębną decyzją z powodów określonych w art. 65 ust. 1 ustawy o planowaniu i zagospodarowaniu przestrzennym.

Informuję, że na etapie wydania decyzji o lokalizacji inwestycji celu publicznego nie rozstrzyga się spraw związanych z prawem własności , obowiązkiem wnioskodawcy przy ubieganiu się o uzyskanie pozwolenia na budowę będzie dołączenie oświadczenia o posiadanym prawie do dysponowania nieruchomością na cele budowlane.

Jednocześnie informuję, że uzyskanie pozwolenia na budowę nastąpi po przedłożeniu projektu budowlanego (4 egz.) opracowanego przez osobę uprawnioną, z uwzględnieniem warunków niniejszej decyzji, aktualnie obowiązujących przepisów techniczno - budowlanych, kompletem wymaganych opinii, uzgodnień, pozwoleń oraz sprawdzeń.

Od decyzji niniejszej służy odwołanie do Samorządowego Kolegium Odwoławczego w Szczecinie Wały Chrobrego 4 , za moim pośrednictwem , w terminie 14 dni od daty jej doręczenia. Odwołanie od decyzji o ustaleniu lokalizacji inwestycji celu publicznego powinno zawierać zarzuty odnoszące się do decyzji, określać istotę i zakres żądania będącego przedmiotem odwołania oraz wskazywać dowody uzasadniające to żądanie.

Z up. PRE[illegible] MIASTA
mgr inż. arch. [illegible]
p.o. K[illegible]
w Wydziale Urban[illegible]

Załączniki stanowiące integralną część decyzji:
1. Załącznik graficzny - egz. mapy syt.-wys. w skali 1:500

Otrzymują:
1. Zakład Usług Komunalnych w Szczecinie , ul. Ku Słońcu 125a, 71-080 Szczecin;

Otrzymują (bez zał.) :
1. Spółdzielnia Mieszkaniowa WSPÓLNY DOM, ul. Niemcewicza 26, 71-520 Szczecin;
2. Zarząd Dróg i Transportu Miejskiego w Szczecinie, ul. Klonowica 5, 71-241Szczecin;
3. Biuro Planowania Przestrzennego Miasta - w gmachu;
4. a/a

Zwolniono z op[illegible] wej na
podstawie art. ... 82 ... ustawy
z dnia 9 września 2000 r. o opłacie
skarbowej (Dz. U. [illegible] poz. 960)
Data ..... 25 KWI. 2006 .....

Szczecin, *2005-11-18*

Zespół Uzgadniania Dokumentacji Projektowej
Plac Armii Krajowej 1
70-456 Szczecin

OPINIA Nr 976/2005

UZGODNIENIA DOKUMENTACJI PROJEKTOWEJ

Przedmiot uzgodnienia: ***linia energetyczna oświetlenia terenu.***

Lokalizacja obiektu: ***Szczecin ul.Wiosny Ludów / Chopina.***

Informacja dodatkowa do projektu: ***oświetlenie parku.***

dla: **ZAKŁAD USŁUG KOMUNALNYCH**

71-080 SZCZECIN
KU SŁOŃCU 25a

Na zlecenie z dnia: 2005-10-21

oraz na podstawie przedłożonej w ZUDP Decyzji Nr 321/2005 z dnia 03.10.2005
znak: WUiAB.V.DS/7331/17/05

Zespół Uzgadniania Dokumentacji Projektowej w Szczecinie opiniuje pozytywnie lokalizację obiektu położonego j.w.

Uwagi i zalecenia:

Zarząd Dróg i Transportu Miejskiego - uzgodniono z uwagami:
1. Na czas trwania robót uzyskać pozwolenie z ZDiTM w formie decyzji na zajęcie pasa drogowego (art. 40 tj. Dz.U. nr 71 poz. 838 z dnia 21-03-1985r.).
2. Opracować i zatwierdzić czasową organizację ruchu.
3. Właściciel instalacji podziemnej zobowiąże się, przed uzyskaniem zezwolenia ZDiTM - Zarządcy Drogi - na przystąpienie do robót budowlanych (zajęcia), do wykonania w przyszłości na koszt własny wszelkich prac w zakresie przełożeń w/w instalacji w związku z pracami drogowymi wykonywanymi przez ZDiTM - Zarząd Drogi - lub na jego rzecz.
4. Inwestor zobowiązany jest wykonać remont nawierzchni chodnika na całej szerokości.
5. Przejścia pod jezdnią należy wykonać metodą bezodkrywkową.

ENEA S.A. - Oddział w Szczecinie - uzgodniono z uwagami:
1. Zbliżenia, skrzyżowania z sieciami energetycznymi zabezpieczyć i wykonać zgodnie z obowiązującymi normami PN-76/E-05125 i PN-E-05100-1/98.
2. Przy zbliżeniu, kolizji z kablami energetycznymi prace ziemne prowadzić ręcznie z zachowaniem dużej ostrożności - kable zabezpieczyć zgodnie z PN-76/E-05125.
3. Przed rozpoczęciem prac należy ponownie sprawdzić w Rejonie Szczecin aktualny przebieg sieci energetycznych będących w zarządzie GE ENEA S.A., następnie wykonać przekopy próbne w celu ustalenia zgodności przebiegu sieci naniesionych na mapach ze stanem faktycznym.
4. Na 3 dni przed rozpoczęciem prac ziemnych należy powiadomić RE Szczecin.
5. Uzgodniono w zakresie sieci energetycznych do 15kV włącznie.
6. Sieci energetyczne o napięciu wyższym niż 15kV należy uzgodnić z odpowiednimi instytucjami zarządzającymi tymi sieciami.

Wielkopolska Spółka Gazownictwa Sp. z o.o. Oddział-Zakład Gazowniczy Szczecin - uzgodniono z uwagą:

1. Skrzyżowania z siecią gazową wykonywać zgodnie z normą PN-91/M-34501. Rozpoczęcie prac zgłosić w Z.G.Szczecin.

Telekomunikacja Polska S.A. - Pion Sieci - Obszar w Szczecinie - (sieci miejscowe) uzgodniono z uwagami:

1. Przekazać plac budowy z TP Obszar Telekomunikacji w Szczecinie. Prace w pobliżu urządzeń podziemnych TP prowadzić ręcznie z zachowaniem szczególnej ostrożności.

Zakład Energetyczny Szczecin Oświetlenia Ulic Sp. z o.o. - uzgodniono z uwagami:

1. W miejscach kolizji stosować normę PN-76/E-05125.
2. Przed przystąpieniem do robót dokładną trasę uzgodnić w Z.E.S.-O.U. Sp.z o.o.
3. W przypadku zbliżeń i skrzyżowań z kablami oświetlenia ulicznego, kable osłaniać rurami dwudzielnymi AROTA.

Pozostali członkowie stali Z.U.D.P.i konsultanci jako pełnomocnicy do podejmowania wiążących decyzji zajęli stanowisko bez uwag.

Przy zbliżeniach i skrzyżowaniach z istniejącą siecią uzbrojenia podziemnego wykop należy wykonać ręcznie.

Zgodę na wejścia na teren drogowy oraz w przypadku kolizji z drzewami zgodę na ewentualną wycinkę drzew uzyskać należy indywidualnie z odpowiednim organem.

Projekt uzgadnia się pod warunkiem indywidualnego uzyskania pozytywnej opinii w Wojewódzkim Sztabie Wojskowym w Szczecinie przy ul.Potulickiej la (wejście od ul.Sambora) w poniedziałki i czwartki w godz. 9.00 - 13.00.

Przedłożony projekt został przez Zespół zaopiniowany z zachowaniem w/w uwag, zaleceń oraz warunków podanych w Decyzjach przedstawionych w Z.U.D.P.

Uzgodnienie niniejsze jest opinią techniczną i nie zastępuje pozwolenia na budowę wydanego zgodnie z obowiązującymi przepisami Prawa Budowlanego.

Uzgodnione usytuowanie sieci uzbrojenia terenu podlega wytyczeniu i geodezyjnej inwentaryzacji powykonawczej przez jednostki uprawnione do wykonywania prac geodezyjnych.

W razie niezgodności realizacji sieci uzgodnienia terenu z uzgodnionym projektem Inwestor zobowiązany jest przedłożyć mapę z wynikami pomiarów powykonawczych właściwemu organowi administracji architektoniczno-budowlanej.

Uzgodnienie usytuowania projektowanych sieci uzbrojenia terenu zachowuje ważność przez okres 3 lat od dnia wydania opinii w sprawie uzgadniania usytuowania projektowanych sieci uzbrojenia terenu. Uzgodnienie traci ważność w przypadku, o którym mowa w § 13 rozporządzenia Ministra Rozwoju Regionalnego i Budownictwa z dnia 2 kwietnia 2001r. w sprawie geodezyjnej ewidencji sieci uzbrojenia terenu oraz zespołów uzgadniania dokumentacji projektowej (Dz.U. Nr 38, poz. 455).

Wszystkie punkty osnowy geodezyjnej wyszczególnione w klauzuli informacyjnej wtórnika, a mianowicie Nr ...*1045,1046,1052*..... podlegają ochronie i zgodnie z projektem winny być zabezpieczone na czas trwania budowy lub przeniesione w inne miejsce przez jednostkę wykonawstwa geodezyjnego.

Z up. Prezydenta Miasta

Zespół Uzgadniania Dokumentacji Projektowej
Plac Armii Krajowej 1
70-456 Szczecin

mgr inż. Stanisław Matusewicz
Przewodniczący Zespołu Uzgadniania
Dokumentacji Projektowej

Linia energetyczna oświetlenia terenu
Szczecin ul. Wiosny Ludów / Chopina
(oświetlenie parku)

(szczegółowy opis zakresu robót w zakresie uzbrojenia terenu)

Uzgodniono dokumentowanie sieci uzbrojenia terenu i geodezyjną inwentaryzację powykonawczą przez jednostki uprawnione do wykonywania prac geodezyjnych.
W razie niezgodności realizacji sieci z projektem projektant zobowiązany jest przekazać mapę z wynikami prac administracji ochrony techniczno-budowlanej.
[illegible] w sprawie uzgadniania [illegible] terenu [illegible] Rozwoju Regionalnego i Budownictwa z dnia 2 [illegible] sprawie [illegible] sieci uzbrojenia terenu oraz zespołów uzgadniania dokumentacji projektowej (Dz. U. Nr 94, poz. 465).

Z up. Zarządu [illegible]

976/2005
(sygn. opinii)

Szczecin 18.11.2005
(miejscowość i data)

Organ uzgadniający usytuowanie sieci uzbrojenia terenu

głębokości 0,5m , kabel zasilający szafkę - 0,7m.
nie. Przy zbliżeniach do systemu korzeniowego kable prowadzić
adanych metodą przepychu
produkcji ELMAT Gorzów
dukcji MABO Szczecin stalowe rurowe ocynkowane :
długości części nadziemnej 4,5m , długości całkowitej 5,7m
/II, 4/II , 4-1/II i 1-1/I) typu MSO-60-2, o dł. 6m , dł. całkowietej 7,4m
ELGO Gostynin : IP54 , II kl. ochronności ze źródłem światła sodowy m
70W dla słupów wzdłuż alejek
100W dla słupów na boisku nr 1/II , 2/II, 3/II, 4/II , 4-1/II i 1-1/I) t-
złącza : bezpiecznikowe IZK-2-01, fazowe IZK-2-03 i zerowe ZK-2-03,
dki topikowe BiWts 6A/gG
dodatkowa : dla szafek, opraw i tabliczek "izolacja ochronna",
nie zasilania

Zwolniono z opłaty skarbowej na podstawie art. 8 ust. 2 ustawy z dnia 9 września 2000r. o opłacie skarbowej (Dz. U. nr 86 poz. 960)

	IMIĘ , NAZWISKO	UPRAWNIENIA NR	PODPIS			
Opracował :	mgr inż. Przemysław Możejko			CONSTEEL Sp z o.o. ul. Sosnowa 6a 71-468 Szczecin tel. (91)8123658 , (91)4239758		
Projektował :	mgr inż. Zbigniew Majchrowski	146/Sz/85				
Inwestor :	Gmina Szczecin, Zakład Usług Komunalnych					
Temat opracowania:	Oświetlenie parku u zbiegu ulic Wiosny Ludów i Chopina w Szczecinie			Nr oprac. 27/2005	skala : 1:500	Data : 10.2005r
Adres :	działki nr : 130/3 obr. 2034 , 1/4, 3/25, 4/1 obr. 2036					
Tytuł :	PLAN PROJEKTOWANEJ SIECI OŚWIETLENIOWEJ					Rys. 1

Szczecin, *16-06-2006*

Zespół Uzgadniania Dokumentacji Projektowej
Plac Armii Krajowej 1
70-456 Szczecin

OPINIA Nr **530/2006**

UZGODNIENIA DOKUMENTACJI PROJEKTOWEJ

Przedmiot uzgodnienia: ***linia kablowa 0,4kV wraz z lokalizacją szafki oświetleniowej.***

Lokalizacja obiektu: ***Szczecin ul.Wiosny Ludów, Grzybowa, Dz.nr 31/4, 91/2dr, 130/3dr [2034].***

Informacja dodatkowa do projektu: ***zasilanie szafki oświetleniowej.***

dla: **Zakład Usług Komunalnych**
71-080 SZCZECIN
KU SŁOŃCU 125A

Na zlecenie z dnia: 19-05-2006

*oraz na podstawie przedłożonej w ZUDP Decyzji Nr **133/2006** z dnia **25-04-2006***
*znak: **WUiAB.V.DS/7331/366/06***

Zespół Uzgadniania Dokumentacji Projektowej w Szczecinie opiniuje pozytywnie lokalizację obiektu położonego j.w.

Uwagi i zalecenia:

Zarząd Dróg i Transportu Miejskiego - uzgodniono z uwagami:
1. Na czas trwania robót uzyskać pozwolenie z ZDiTM w formie decyzji na zajęcie pasa drogowego (art. 40 tj. Dz.U. nr 71 poz. 838 z dnia 21-03-1985r.).
2. Opracować i zatwierdzić czasową organizację ruchu.
3. Inwestor zobowiązany jest wykonać remont nawierzchni chodnika na całej szerokości.
4. Przejścia pod jezdnią należy wykonać metodą bezodkrywkową.

ENEA S.A. - Oddział w Szczecinie - uzgodniono z uwagami:
1. Zbliżenia, skrzyżowania z sieciami energetycznymi zabezpieczyć i wykonać zgodnie z obowiązującymi normami PN-76/E-05125 i PN-E-05100-1/98.
2. Przy zbliżeniu, kolizji z kablami energetycznymi prace ziemne prowadzić ręcznie z zachowaniem dużej ostrożności - kable zabezpieczyć zgodnie z PN-76/E-05125.
3. Przed rozpoczęciem prac należy ponownie sprawdzić w Rejonie Szczecin aktualny przebieg sieci energetycznych będących w zarządzie GE ENEA S.A., następnie wykonać przekopy próbne w celu ustalenia zgodności przebiegu sieci naniesionych na mapach ze stanem faktycznym.
4. Na 3 dni przed rozpoczęciem prac ziemnych należy powiadomić RE Szczecin.
5. Uzgodniono w zakresie sieci energetycznych do 15kV włącznie.
6. Sieci energetyczne o napięciu wyższym niż 15kV należy uzgodnić z odpowiednimi instytucjami zarządzającymi tymi sieciami.

Wielkopolska Spółka Gazownictwa Sp. z o.o. Oddział-Zakład Gazowniczy Szczecin - uzgodniono z uwagą:
1. Skrzyżowania z siecią gazową wykonywać zgodnie z normą PN-91/M-34501. Rozpoczęcie prac zgłosić w Z.G.Szczecin.

Za zgodność z oryginałem
mgr inż. Zbigniew Majchrowski

Telekomunikacja Polska S.A. - Pion Sieci - Obszar w Szczecinie - (sieci miejscowe)
uzgodniono z uwagami:

1. Przekazać plac budowy z TP Obszar Telekomunikacji w Szczecinie. Prace w pobliżu urządzeń podziemnych TP prowadzić ręcznie z zachowaniem szczególnej ostrożności.
2. Przy skrzyżowaniach i zbliżeniach z urządzeniami TP zachować odległości wynikające z polskich i branżowych norm.
3. Przed rozpoczęciem prac ziemnych, ustalić głębokość ułożenia podziemnej infrastruktury TP, metodą przekopu próbnego. W szczególnych przypadkach prace ziemne prowadzić pod nadzorem pracownika TP.
4. Przed zasypaniem skrzyżowań projektowanej infrastruktury z urządzeniami TP, zgłosić ten fakt celem sprawdzenia poprawności wykonania prac.
5. Nie ujawnione na planszach koordynacyjnych kolizje z urządzeniami TP, można usunąć po uzyskaniu zgody TP, na wyłączny koszt Inwestora .
6. Uszkodzenia infrastruktury powstałe w trakcie prac ziemnych, będą naprawione na wyłączny koszt Inwestora.
7. Dokonać regulacji włazu i pokryw studni kablowych, do poziomu wyznaczonego przez projektowane rzędne wysokościowe. Regulacja i wymiana uszkodzonych w trakcie prac elementów studni na koszt Inwestora.

Zakład Energetyczny Szczecin Oświetlenia Ulic Sp. z o.o. - uzgodniono z uwagami:

1. W miejscach kolizji stosować normę PN-76/E-05125.
2. Przed przystąpieniem do robót dokładną trasę uzgodnić w Z.E.S.-O.U. Sp.z o.o.
3. W przypadku zbliżeń i skrzyżowań z kablami oświetlenia ulicznego, kable osłaniać rurami dwudzielnymi AROTA.

Pozostali członkowie stali Z.U.D.P.i konsultanci jako pełnomocnicy do podejmowania wiążących decyzji zajęli stanowisko bez uwag.

Przy zbliżeniach i skrzyżowaniach z istniejącą siecią uzbrojenia podziemnego wykop należy wykonać ręcznie.

Zgodę na wejścia na teren drogowy oraz w przypadku kolizji z drzewami zgodę na ewentualną wycinkę drzew uzyskać należy indywidualnie z odpowiednim organem.

Projekt uzgadnia się pod warunkiem indywidualnego uzyskania pozytywnej opinii w Wojewódzkim Sztabie Wojskowym w Szczecinie przy ul.Potulickiej la (wejście od ul.Sambora) w poniedziałki i czwartki w godz. 9.00 - 13.00.

Przedłożony projekt został przez Zespół zaopiniowany z zachowaniem w/w uwag, zaleceń oraz warunków podanych w Decyzjach przedstawionych w Z.U.D.P.

Uzgodnienie niniejsze jest opinią techniczną i nie zastępuje pozwolenia na budowę wydanego zgodnie z obowiązującymi przepisami Prawa Budowlanego.

Uzgodnione usytuowanie sieci uzbrojenia terenu podlega wytyczeniu i geodezyjnej inwentaryzacji powykonawczej przez jednostki uprawnione do wykonywania prac geodezyjnych.

W razie niezgodności realizacji sieci uzgodnienia terenu z uzgodnionym projektem Inwestor zobowiązany jest przedłożyć mapę z wynikami pomiarów powykonawczych właściwemu organowi administracji architektoniczno-budowlanej.

Uzgodnienie usytuowania projektowanych sieci uzbrojenia terenu zachowuje ważność przez okres 3 lat od dnia wydania opinii w sprawie uzgadniania usytuowania projektowanych sieci

uzbrojenia terenu. Uzgodnienie traci ważność w przypadku, o którym mowa w § 13 rozporządzenia Ministra Rozwoju Regionalnego i Budownictwa z dnia 2 kwietnia 2001r. w sprawie geodezyjnej ewidencji sieci uzbrojenia terenu oraz zespołów uzgadniania dokumentacji projektowej (Dz.U. Nr 38, poz. 455).

Wszystkie punkty osnowy geodezyjnej wyszczególnione w klauzuli informacyjnej wtórnika, a mianowicie Nr .....**1052**..... podlegają ochronie i zgodnie z projektem winny być zabezpieczone na czas trwania budowy lub przeniesione w inne miejsce przez jednostkę wykonawstwa geodezyjnego.

Zespół Uzgadniania Dokumentacji Projektowej
Plac Armii Krajowej 1
70-456 Szczecin

Z up. Prezydenta Miasta
mgr inż. Wojciech Wnuk
GEODETA MIASTA

Za zgodność z oryginałem
mgr inż. Zbigniew Majchrowski

PREZYDENT MIASTA SZCZECINA
pl. Armii Krajowej 1
71-456 Szczecin

Szczecin, dnia 23.11.2005 r.

ZDiTM-IRD/KK/7040/172/05

DECYZJA

Na podstawie art. 21 ust.1a, art. 39 ust. 3 i art. 40 ust.1 i ust. 2 pkt 2 ustawy z dnia 21 marca 1985 r. o drogach publicznych (tekst jednolity Dz. U. z 2004 r. nr 204 poz. 2086 z późn. zm.) i art. 104 ustawy z dnia 14 czerwca 1960 r. – „Kodeks postępowania administracyjnego" (Dz. U. z 2000 r. Nr 98, poz. 1071 z późn. zm.) oraz upoważnienia Prezydenta Miasta nr WO-I/KB/0113-3/152/04 z dnia 30 listopada 2004 r. po rozpatrzeniu wniosku złożonego przez

CONSTEEL Sp. z o.o.
ul. Sosnowa 6a
71-468 Szczecin

o wyrażenie zgody na **umieszczenie urządzenia** nie związanego z potrzebami zarządzania drogami lub potrzebami ruchu drogowego: **sieci elektroenergetycznej** w pasie drogowym ulic **Wiosny Ludów, Zdrojowej** – działki geodezyjne numer **95/2 z obrębu 2033, 130/3 z obrębu 2034 i 1/4 z obrębu 2036** w Szczecinie w celu oświetlenia parku położonego w rejonie ulic Wiosny Ludów - Chopina

wyrażam zgodę

Zakładowi Usług Komunalnych ul. Ku Słońcu 125 a, 71-080 Szczecin na **umieszczenie urządzenia** nie związanego z potrzebami zarządzania drogami lub potrzebami ruchu drogowego: **sieci elektroenergetycznej** w pasie drogowym ulic **Wiosny Ludów, Zdrojowej** - działki geodezyjne numer **95/2 z obrębu 2033, 130/3 z obrębu 2034 i 1/4 z obrębu 2036** w Szczecinie w celu oświetlenia parku położonego w rejonie ulic Wiosny Ludów - Chopina według załączonej planszy koordynacyjnej **z uwagami:**

1. Opracować i zatwierdzić czasową organizację ruchu.
2. Przejście pod jezdnią ulicy Zdrojowej, należy wykonać metodą bezodkrywkową.
3. Teren pasa drogowego po prowadzonych robotach, należy przywrócić do stanu pierwotnego.

Jednocześnie nadaje się prawo do dysponowania nieruchomością oznaczoną w ewidencji gruntów jako działki nr **95/2 z obrębu 2033, 130/3 z obrębu 2034 i 1/4 z obrębu 2036** Szczecinie na cele budowlane, wyłącznie do uzyskania pozwolenia na budowę, stosownie do przepisów ustawy z dnia 7 lipca 1994 r. Prawo budowlane (Dz. U. z 2003 r. Nr 207 poz. 2016 z późn. zm.).

UZASADNIENIE

a) Zgodnie z art. 107 kpa § 4 odstępuje się od uzasadnienia decyzji, gdyż uwzględnia ona w całości żądania strony.

Zgoda wyrażona w niniejszej decyzji nie jest równoznaczna z pozwoleniem na budowę stosownie do przepisów ustawy z dnia 7 lipca 1994 r. Prawo budowlane (Dz. U. z 2003 r. Nr 207 poz. 2016 z późn. zm.).

Zgoda wyrażona w niniejszej decyzji nie jest równoznaczna z zezwoleniem na prowadzenie robót w pasie drogowym, o które inwestor powinien wystąpić do Zarządu Dróg i Transportu Miejskiego w Szczecinie w trybie i na warunkach określonych w rozporządzeniu Rady Ministrów z dnia 1 czerwca 2004 roku w sprawie określenia warunków udzielania zezwoleń na zajęcie pasa drogowego (Dz. U. z 2004 r. Nr 140 poz. 1481).

POUCZENIE

1. Od niniejszej decyzji stronie służy odwołanie do Samorządowego Kolegium Odwoławczego w Szczecinie znajdującego się na ul. Wały Chrobrego 4, 70-500 Szczecina za pośrednictwem Prezydenta Miasta Szczecina – Zarząd Dróg i Transportu Miejskiego, ul. Klonowica 5 w Szczecinie założone w terminie 14 dni od dnia jej otrzymania.
2. Odwołanie podlega opłacie skarbowej w wysokości 5 zł a każdy z załączników do odwołania w wysokości 0,50 zł uiszczonych w znaczkach opłaty skarbowej.
3. Decyzja ważna tylko z załączoną i opieczętowaną planszą koordynacyjną.

z upoważnienia
Prezydenta Miasta Szczecina

Z up. Prezydenta Miasta
Z-ca Dyrektora Zarządu
Dróg i Transportu Miejskiego

Stefania Rogozińska-Pacuk

Otrzymują:
1. Adresat
2. Dział II w/m
2. a/a

PREZYDENT MIASTA SZCZECIN
Pl. Armii Krajowej 1
71-456 Szczecin

Szczecin, dnia 27.06.2006 r.

IRD.KK.7024/1125/06

DECYZJA

Na podstawie art. 21 ust.1a, art. 39 ust. 3 i 3a ustawy z dnia 21 marca 1985 r. o drogach publicznych (tekst jednolity Dz. U. z 2004 r. nr 204 poz. 2086 z późn. zm.) i art. 104 ustawy z dnia 14 czerwca 1960 r. – „Kodeks postępowania administracyjnego" (Dz. U. z 2000 r. Nr 98, poz. 1071 z późn. zm.) oraz upoważnienia Prezydenta Miasta WO-I/KB/0113-3/62/04 z dnia 25 maja 2004 r., po rozpatrzeniu wniosku złożonego przez: Zakład Usług Komunalnych ul. Ku Słońcu 125a, 71-080 o wyrażenie zgody na umieszczenie urządzenia nie związanego z potrzebami zarządzania drogami lub potrzebami ruchu drogowego: linii kablowej 0,4 kV w pasie drogowym ulic Grzybowej, Wiosny Ludów działki nr geodezyjny 91/2, 130/3 - obręb 2034 w Szczecinie

wyrażam zgodę

Zakładowi Usług Komunalnych ul. Ku Słońcu 125a, 71-080 Szczecin na umieszczenie urządzenia niezwiązanego z potrzebami zarządzania drogami lub potrzebami ruchu drogowego: linii kablowej 0,4 kV w pasie drogowym ulic Grzybowej, Wiosny Ludów działki nr geodezyjny 91/2, 130/3 - obręb 2034 w Szczecinie, wg załączonego projektu budowlanego, z uwagami:

1. opracować i zatwierdzić tymczasową organizację ruchu,
2. przejścia poprzeczne pod jezdniami, należy wykonać metodą bezodkrywkową,
3. teren pasa drogowego po prowadzonych robotach, należy przywrócić do poprzedniego stanu użyteczności.

Dokument niniejszy jest potwierdzeniem prawa do dysponowania nieruchomością oznaczoną w ewidencji gruntów jako działka nr geodezyjny 91/2, 130/3 - obręb 2034 w Szczecinie na cele budowlane, wyłącznie do uzyskania pozwolenia na budowę, stosownie do przepisów ustawy z dnia 7 lipca 1994 r. Prawo budowlane (Dz. U. z 2003 r. Nr 207 poz. 2016 z późn. zm.).

UZASADNIENIE

Zgodnie z art. 107 kpa § 4 odstępuje się od uzasadnienia decyzji, gdyż uwzględnia ona w całości żądania strony.

POUCZENIE

1. Zgoda wyrażona w niniejszej decyzji nie zwalnia z obowiązku uzyskania pozwolenia na budowę lub zgłoszenia budowy albo wykonania robót budowlanych.
2. Projekt budowlany obiektu lub urządzenia, przed uzyskaniem pozwolenia na budowę należy uzgodnić z Zarządem Dróg i Transportu Miejskiego w Szczecinie.
3. Zgoda wyrażona w niniejszej decyzji nie jest równoznaczna z zezwoleniem na prowadzenie robót w pasie drogowym lub na umieszczenie w nim obiektu lub urządzenia, o które inwestor powinien wystąpić do Zarządu Dróg i Transportu Miejskiego w Szczecinie w trybie i na warunkach określonych w rozporządzeniu Rady

Ministrów z dnia 1 czerwca 2004 r. w sprawie określenia warunków udzielania zezwoleń na zajęcie pasa drogowego (Dz. U. z 2004 r. Nr 140 poz. 1481).

4. Od niniejszej decyzji stronie służy odwołanie do Samorządowego Kolegium Odwoławczego w Szczecinie znajdującego się na ul. Wały Chrobrego 4, 70-500 Szczecina za pośrednictwem Prezydenta Miasta Szczecina – Zarząd Dróg i Transportu Miejskiego, ul. Klonowica 5 w Szczecinie założone w terminie 14 dni od dnia jej otrzymania
5. Odwołanie podlega opłacie skarbowej w wysokości 5 zł a każdy z załączników do odwołania w wysokości 0,50 zł uiszczonych w znaczkach opłaty skarbowej, zgodnie z ustawą z dnia 9 września 2000 r. o opłacie skarbowej (tj. Dz. U. z 2004 r. Nr 253, poz. 2532 z późn. zm.)
6. Decyzja ważna tylko z załączoną i opieczętowaną planszą koordynacyjną.
7. Za wydanie niniejszej decyzji pobiera się opłatę skarbową w wysokości 76 zł, zgodnie z ustawą z dnia 9 września 2000 r. o opłacie skarbowej (tj. Dz. U. z 2004 r. Nr 253, poz. 2532 z późn. zm.).

INFORMACJA

Za zajęcie pasa drogowego bez zezwolenia zarządcy drogi zarządca drogi wymierza, w drodze decyzji administracyjnej, karę pieniężną w wysokości 10-krotności opłaty ustalonej zgodnie z odrębnymi przepisami.

z upoważnienia
Prezydenta Miasta Szczecin

DYREKTOR
Zarządu Dróg i Transportu Miejskiego

Paweł Tarczyński

Otrzymują:
1. Adresat
2. Dział II w m.
3. aa.

ZWOLNIONO Z OPŁATY SKARBOWEJ
na podstawie art. 8 ust. 2 ustawy z dnia
9 września 2000 r. (Dz.U.Nr 86, poz.960
z późn. zmianami) o opłacie skarbowej
dnia 04.07.06 podpis

...ornika na dzień: 6.03.2006r.	Wpisano do rejestru wtórników w: (miejsce na pieczątkę)	Maria Kozłat
06.03.2006r.	Kierownik Jednostki Wykonawstwa geodezyjnego Mirosław Reginia	..... podpis

1	1	2	0	9	2	2	0	4	0	8	/	1	/	1	/	0	6	2	0	0	6	.	0	3	.	2	7	3

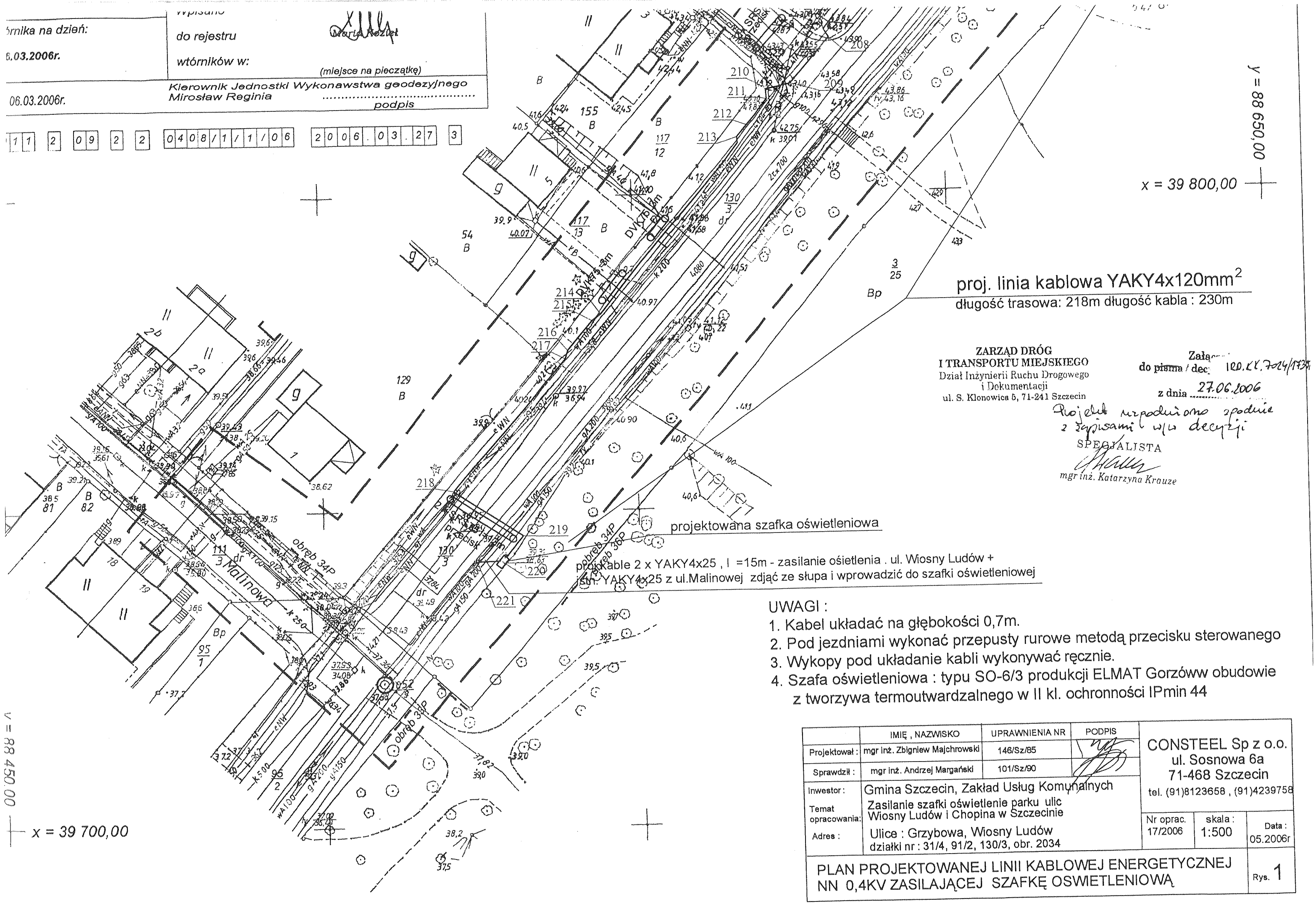

ZARZĄD DRÓG
I TRANSPORTU MIEJSKIEGO
Dział Inżynierii Ruchu Drogowego
i Dokumentacji
ul. S. Klonowica 5, 71-241 Szczecin

Załącznik do pisma / decyzji IRD.KK.7024/173/06
z dnia 27.06.2006

Projekt uzgodniono zgodnie z zapisami w/w decyzji

SPECJALISTA
mgr inż. Katarzyna Krauze

UWAGI :
1. Kabel układać na głębokości 0,7m.
2. Pod jezdniami wykonać przepusty rurowe metodą przecisku sterowanego
3. Wykopy pod układanie kabli wykonywać ręcznie.
4. Szafa oświetleniowa : typu SO-6/3 produkcji ELMAT Gorzóww obudowie z tworzywa termoutwardzalnego w II kl. ochronności IPmin 44

	IMIĘ , NAZWISKO	UPRAWNIENIA NR	PODPIS	CONSTEEL Sp z o.o. ul. Sosnowa 6a 71-468 Szczecin tel. (91)8123658 , (91)4239758		
Projektował :	mgr inż. Zbigniew Majchrowski	146/Sz/85				
Sprawdził :	mgr inż. Andrzej Margański	101/Sz/90				
Inwestor :	Gmina Szczecin, Zakład Usług Komunalnych					
Temat opracowania:	Zasilanie szafki oświetlenie parku ulic Wiosny Ludów i Chopina w Szczecinie			Nr oprac. 17/2006	skala : 1:500	Data : 05.2006r
Adres :	Ulice : Grzybowa, Wiosny Ludów działki nr : 31/4, 91/2, 130/3, obr. 2034					
PLAN PROJEKTOWANEJ LINII KABLOWEJ ENERGETYCZNEJ NN 0,4KV ZASILAJĄCEJ SZAFKĘ OSWIETLENIOWĄ						Rys. 1

ENEA S.A. Oddział w Szczecinie
Rejon Energetyczny Szczecin
ul. Derdowskiego 2
71-178 Szczecin
tel.: (091) 813-22-23

DOR 1/2698/2005

GMINA MIASTO SZCZECIN -
ZAKŁAD USŁUG KOMUNALNYCH
ul. Ku Słońcu 125a
71-080 Szczecin

Warunki przyłączenia
do sieci elektroenergetycznej ENEA S.A.

Charakter i lokalizacja obiektu / lokalu
park, ul. Wiosny Ludów, 71-471 Szczecin
warunki dotyczą przyłączenia obiektu projektowanego
z mocą przyłączeniową 12 kW
na napięciu 0,4 kV
zakwalifikowanego do V grupy przyłączeniowej

I. MIEJSCE PRZYŁĄCZENIA

złącze kablowe ZK-3b pod słupem linii napowietrznej 0,4 kV

II. RODZAJ POŁĄCZENIA Z SIECIĄ ORAZ ZAKRES NIEZBĘDNYCH ZMIAN W SIECI

1. w zakresie dotyczącym urządzeń przedsiębiorstwa energetycznego

Pod słupem linii napowietrznej (w pobliżu posesji Zdrojowa 19) zabudować złącze kablowe ZK-3b.
Złącze zasilić linią kablową 0,4 kV o przekroju 4x70 Al. ze słupa linii napowietrznej 0,4 kV.
Do złącza wprowadzić istniejącą linie kablową 0,4 kV schodzącą ze słupa linii napowietrznej.

2. w zakresie dotyczącym urządzeń odbiorcy

Przygotować miejsce do zainstalowania układu pomiarowego.
Wykonać wewnętrzną linię zasilającą.

III. MIEJSCE DOSTARCZANIA ENERGII ELEKTRYCZNEJ

złącze kablowe ZK-3b pod słupem linii napowietrznej 0,4 kV

Miejsce dostarczania energii elektrycznej stanowi jednocześnie granicę własności i eksploatacji urządzeń.

IV. MIEJSCE ZAINSTALOWANIA UKŁADU POMIAROWO-ROZLICZENIOWEGO

przy złączu kablowym ZK-3b

V. WYMAGANIA DOTYCZĄCE UKŁADU POMIAROWO-ROZLICZENIOWEGO

Układ składać się będzie z:
trójfazowego, dwustrefowego licznika energii czynnej, zegara sterującego.

VI. RODZAJ I USYTUOWANIE ZABEZPIECZEŃ

lokalizacja: przy układzie pomiarowym
wielkość: 20 A

VII. WYMAGANY STOPIEŃ SKOMPENSOWANIA MOCY BIERNEJ

Energia elektryczna winna być pobierana przy współczynniku mocy odpowiadającym tg fi <= 0,4.

VIII. DANE I INFORMACJE DOTYCZĄCE SIECI DLA DOBORU SYSTEMU OCHRONY OD PORAŻEŃ

Zasilająca sieć niskiego napięcia pracuje w układzie TN-C, w instalacji odbiorczej należy zastosować odpowiedni dla tego układu system i urządzenia ochrony przeciwporażeniowej.

IX. WYMAGANIA W ZAKRESIE ZABEZPIECZENIA SIECI PRZED POWODOWANIEM ZAKŁÓCEŃ ELEKTRYCZNYCH

Niedopuszczalne jest przyłączanie do instalacji urządzeń wprowadzających zakłócenia do sieci lub instalacji innych odbiorców.

X. OPŁATA ZA PRZYŁĄCZENIE OKREŚLONA JEST W UMOWIE O PRZYŁĄCZENIE DO SIECI.

Za zgodność z oryginałem
mgr inż. Zbigniew Majchrowski

XI. UWAGI DODATKOWE

1. Instalację wewnętrzną należy wykonać zgodnie z wymaganiami normy PN-IEC 60364 oraz Rozporządzenia Ministra Infrastruktury z dnia 12.04.2002 r. „w sprawie warunków technicznych, jakim powinny odpowiadać budynki i ich usytuowanie" (Dz.U. z 2002 r. Nr 75 poz. 690). Instalowane urządzenia powinny spełniać wymagania norm oraz posiadać odpowiednie atesty.
2. Graniczne parametry techniczne przyłączanych do sieci ENEA SA urządzeń , instalacji i sieci i oraz dopuszczalny poziom zmienności parametrów technicznych energii elektrycznej powinny spełniać przepisy prawa telekomunikacyjnego w rozumieniu kompatybilności elektromagnetycznej.
3. Zrealizowanie zasilania na podstawie przedmiotowych warunków przyłączenia stanowić będzie podstawę do zawarcia w umowie sprzedaży energii elektrycznej oraz świadczenia usług przesyłowych standardów jakościowych energii elektrycznej w zakresie odchyleń częstotliwości i napięcia, odkształcenia napięcia, zawartości poszczególnych harmonicznych, łącznego czasu przerw w ciągu roku oraz czasu przerwy jednorazowej zgodnych z przepisami obowiązującego prawa.
4. Podstawę do rozpoczęcia realizacji prac projektowych i budowlano – montażowych ujętych w niniejszych warunkach stanowi umowa o przyłączenie.
5. ENEA S.A. zapewni dostawę energii elektrycznej po spełnieniu wszystkich wymogów określonych w warunkach przyłączenia i zawartej umowie o przyłączenie.

Data ważności warunków przyłączenia: 2 lata od daty ich określenia.

REJON ENERGETYCZNY SZCZECIN
Z/ca DYREKTORA REJONU
Jarosław Kwiatek

Za zgodność z oryginałem
mgr inż. Zbigniew Majchrowski

Umowa o przyłączenie do sieci
nr ZR 1/678/2006

2007-03-14

zawarta w dniu ..... r. w Szczecinie pomiędzy:
wypełnia ENEA

ENEA S.A.

60-967 Poznań, ul. Nowowiejskiego 11, REGON: 630139960, NIP: 777-00-20-640, zarejestrowana w Rejestrze Przedsiębiorców Krajowego Rejestru Sądowego pod nr KRS: 0000012483

Rejon Dystrybucji Szczecin
ul. Derdowskiego 2
71-178 Szczecin

reprezentowaną przez:
1. JAROSŁAW KWIECIEŃ
KIEROWNIK DZIAŁU ZARZĄDZANIA DYSTRYBUCJĄ
zwaną dalej ENEA S.A.

a ubiegającym się o przyłączenie do sieci:
GMINA MIASTO SZCZECIN ZAKŁAD USŁUG KOMUNALNYCH z siedzibą: ul. Ku Słońcu 125a, 71-080 Szczecin, NIP: 852-00-15-259, reprezentowana przez dyrektora Zakładu Usług Komunalnych w Szczecinie występującego jako pełnomocnik Gminy Miasto Szczecin:
Andrzej Maciowek - Dyrektor Zakładu Usług Komunalnych w Szczecinie
zwanym dalej Klientem.

§ 1

Klient oświadcza, że:
1. Warunki Przyłączenia nr ZR 1/678/2006 z dnia 16.02.2006 zostały przez ENEA S.A. określone na jego wniosek, akceptuje je i nie wnosi do nich zastrzeżeń.
2. Do dnia zawarcia niniejszej umowy nie nastąpiły żadne zmiany w jego tytule prawnym do obiektu (oraz w sposobie i warunkach wykonywanej działalności gospodarczej), potwierdzonych dokumentami załączonymi do wniosku o określenie warunków przyłączenia.
3. Zawiadomi ENEA S.A. o każdej zmianie zaistniałej w jego tytule prawnym do obiektu (oraz w sposobie i warunkach wykonywanej działalności gospodarczej), co potwierdzi stosownymi dokumentami.
4. Posiada i zabezpieczył środki finansowe na realizację swoich zobowiązań wynikających z niniejszej umowy.

§ 2

1. Przedmiotem umowy jest:
   1.1 przyłączenie instalacji Klienta w obiekcie: park, zlokalizowanym w: Szczecin, ul. Wiosny Ludów do sieci ENEA S.A. z mocą przyłączeniową o wartości 12 kW na napięciu 0,4 kV,
   1.2 określenie praw i obowiązków stron związanych z realizacją i finansowaniem przyłączenia.
2. Klient zakwalifikowany jest do V grupy przyłączeniowej.
3. Strony współdziałać będą dla prawidłowego wykonania przedmiotu umowy.

§ 3

Strony uzgadniają, że dla realizacji przyłączenia instalacji Klienta do sieci ENEA S.A. konieczne jest:
1. Opracowanie i uzgodnienie w ENEA S.A. schemat jednokreskowy.
2. Wykonanie / przygotowanie instalacji odbiorczej Klienta w tym przygotowanie miejsca do zabudowy liczników energii elektrycznej.
3. Wykonanie kompletu pomiarów instalacji odbiorczej.
4. Zabudowanie układu pomiarowego.

Za zgodność z oryginałem
mgr inż. Zbigniew Majchrowski

§ 4

Strony uzgadniają następujące zasady przyłączenia:

1. Klient opracuje i uzgodni projekt, o którym mowa w § 3 pkt. 1.
2. Klient zrealizuje wykonanie / przygotowanie instalacji odbiorczej, o której mowa w § 3 pkt. 2 oraz wykona pomiary, o których mowa w § 3 pkt. 3 przez osobę/firmę posiadającą odpowiednie uprawnienia i kwalifikacje.
3. Klient zgłosi do ENEA S.A. gotowość przyłączenia do sieci wykonanej instalacji odbiorczej.
4. ENEA S.A. zabuduje układ pomiarowy, o którym mowa w § 3 pkt. 4.

§ 5

1. Klient poniesie opłatę za przyłączenie do sieci ENEA S.A. Opłata obliczona została przy zastosowaniu zasad i stawek ujętych w aktualnej Taryfie dla energii elektrycznej ENEA S.A., zatwierdzonej przez Prezesa Urzędu Regulacji Energetyki, powiększonych o podatek VAT.
2. Kwota opłaty za przyłączenie wynosi netto 1 567,80 zł (słownie: jeden tysiąc pięćset sześćdziesiąt siedem złotych osiemdziesiąt groszy) plus podatek VAT 344,92 zł (22%), co daje kwotę brutto 1 912,72 zł.
3. Klient wniesie opłatę za przyłączenie jednorazowo w terminie 14 dni od daty otrzymania faktury VAT, która wystawiona zostanie przez ENEA S.A. w terminie 14 dni od daty zgłoszenia przez Klienta gotowości przyłączenia do sieci wykonanej instalacji odbiorczej.

§ 6

1. Strony zobowiązują się do zawarcia umowy sprzedaży energii elektrycznej oraz świadczenia usług dystrybucji lub umowy świadczenia usług dystrybucji w terminie nie dłuższym niż 30 dni od uregulowania przez Klienta zobowiązań finansowych wynikających z § 5.
2. Przyłączenie instalacji Klienta do sieci ENEA S.A. nastąpi w ciągu 14 dni od dnia zawarcia umowy sprzedaży energii elektrycznej oraz świadczenia usług przesyłowych, o której mowa w pkt. 1.
3. Klient oświadcza, że planowana roczna ilość pobieranej energii elektrycznej wynosi 15000 kWh.
4. W umowie sprzedaży energii elektrycznej oraz świadczenia usług przesyłowych lub umowie świadczenia usług przesyłowych, o której mowa w pkt. 1 zawarte będą parametry techniczne energii elektrycznej w zakresie odchyleń częstotliwości i napięcia, odkształcenia napięcia, zawartości poszczególnych harmonicznych, łącznego czasu wyłączeń awaryjnych w ciągu roku oraz czasu jednorazowej przerwy awaryjnej zgodnych z przepisami obowiązującego prawa.

§ 7

Ustala się następujące miejsce rozgraniczenia własności urządzeń, które stanowi jednocześnie miejsce dostarczania energii elektrycznej: na wyjściu od zabezpieczeń w węźle kablowym WK nr 830 przy stacji transformatorowej nr 0747 "Grzybowa-Garaże".

§ 8

Stronom przysługuje prawo odstąpienia od umowy na wypadek:

1. Nie zawarcia z przyczyn leżących po stronie Klienta umowy sprzedaży energii elektrycznej oraz świadczenia usług przesyłowych, o której mowa w § 6 pkt. 1.
2. Nie zgłoszenia przez Klienta w okresie ważności warunków przyłączenia wykonanej/przygotowanej instalacji odbiorczej do przyłączenia do sieci.
3. Wystąpienia siły wyższej.

§ 9

Osobami upoważnionymi do uzgadniania i bieżącej koordynacji prac wykonywanych przez strony oraz wymiany danych i informacji w trakcie realizacji niniejszej umowy są:
- ze strony ENEA S.A.: Oddział Zarządzania Majątkiem Sieciowym tel. 0****918132227 (17)
- ze strony Klienta: .....Stanisław Suchta.....

§ 10

1. Strony ustalają, że adresami stron dla doręczeń są adresy wskazane w umowie, a wysłanie pisma poleconego ma pomiędzy stronami skutek doręczenia. Podany adres ma także skutek w postępowaniu spornym.
2. Strony mogą wskazać na piśmie inne adresy dla doręczeń.

§ 11

Klient oświadcza, że nieodpłatnie udostępniać będzie pomieszczenia lub miejsca na zainstalowanie układów pomiarowo-rozliczeniowych i sterujących oraz pokrywać będzie inne koszty związane z

Za zgodność z oryginałem
mgr inż. Zbigniew Majchrowski

utrzymaniem tych pomieszczeń lub miejsc.

§ 12

1. Wszelkie zmiany albo odstąpienie od warunków niniejszej Umowy wymagają pod rygorem nieważności formy pisemnej, przyjętej przez obie Strony.
2. Odpowiedzialność stron regulowana jest postanowieniami niniejszej umowy oraz przepisami Kodeksu cywilnego w sprawie odpowiedzialności za niewykonanie i nienależyte wykonanie zobowiązania.
3. W sprawach nieuregulowanych przepisami niniejszej umowy mają zastosowanie przepisy powszechnie obowiązujące, a w szczególności przepisy ustawy Prawo Energetyczne wraz z przepisami wykonawczymi oraz przepisy kodeksu cywilnego.
4. Sprawy sporne Strony będą starały się rozstrzygać polubownie. W przypadku braku możliwości porozumienia organem właściwym do ich rozstrzygania będzie właściwy rzeczowo sąd powszechny w Szczecinie lub Prezes URE.
5. Umowa została sporządzona w dwóch jednobrzmiących egzemplarzach, po jednym dla każdej ze stron.

§ 13

1. Niniejsza umowa obowiązuje od dnia jej zawarcia.
2. Niniejszą umowę zawarto na czas realizacji warunków przyłączenia oraz świadczenia usług przesyłowych w oparciu o umowę, o której mowa w § 6 pkt. 1.
3. Strony uzgadniają, że w przypadku zawarcia umowy sprzedaży energii elektrycznej oraz świadczenia usług dystrybucji lub umowy świadczenia usług dystrybucji na moc umowna wynikającą z zabezpieczenia przedlicznikowego mniejszego niż określone w warunkach przyłączenia, wielkość mocy przyłączeniowej przyjmie wartość wynikającą z zastosowanego zabezpieczenia przedlicznikowego ujętego w umowie sprzedaży energii elektrycznej oraz świadczenia usług dystrybucji lub umowy świadczenia usług dystrybucji.

Klient *

DYREKTOR
Andrzej Macioszek

ENEA S.A.

ENEA S.A.
Rejon Dystrybucji Szczecin
Dział Zarządzania Dystrybucją
Kierownik
Jarosław Kwiecień

ENEA S.A.
Rejon Dystrybucji Szczecin
71-178 Szczecin, ul. Derdowskiego 2
tel. 091 813 22 00, faks 091 483 36 5
REGON 630139

Za zgodność z oryginałem
mgr inż. Zbigniew Majchrowski

* osoba fizyczna – podpis czytelny
osoba prawna – podpisy osób uprawnionych do reprezentacji i składania oświadczeń woli w przedmiocie praw i zobowiązań osoby prawnej, pieczątki imienne,pieczęć firmowa

ZES-OU

Zakład Energetyczny Szczecin
Oświetlenie Ulic Sp. z o.o.

ul. Ku Słońcu 34, 71-080 Szczecin,
tel. (091) 813 50 00, (091) 483 41 85, tel./fax (091) 813 50 49,
NIP: 852-19-62-912, e-mail: sekretariat@ou.szczecin.enea.pl
Biuro Projektowe: tel. (091) 484 29 51, fax (091) 484 53 83

Wasza data: 15.11.2005
Wasz znak:
Nasza data: 15.11.2005r.
Nasz znak:L.dz: KJ/2303/05

Zakład Usług Komunalnych
Ul. Ku Słońcu 125a
71-080 Szczecin

dot. Warunków technicznych przyłączenia do sieci oświetleniowej parku u zbiegu ulic Wiosny Ludów i Chopina.

Odpowiadając na pismo data i znak jw uprzejmie informujemy, że wyrażamy zgodę na budowę oświetlenia j.w. pod następującymi warunkami:
Warunki docelowe:

1. Projektowane oświetlenie należy zasilić z nowoprojektowanej szafy oświetleniowej typu SOu 100 zabudowanej przy ul. Malinowej.
2. Zasilanie szafy wykonać kablem o przekroju zgodnie z obliczeniami jednak nie mniejszym niż YAKY 4x120mm^2. (należy wystąpić o warunki przyłączenia do RE Szczecin).
3. Nowe oświetlenie wykonać jako osobne obwody.
4. Do nowej szafy oświetleniowej wprowadzić kabel z ul. Malinowej oraz wyprowadzić dwa obwody na ul. Wiosny Ludów.
5. Oświetlenie wykonać oprawami energooszczędnymi typu parkowego np. ELGOPARK ZFD 236.
6. Kable dobrać wg. obliczeń, lecz nie mniej niż 4x16mm^2, w słupach przewody 3x2,5mm^2.
7. Słupy stalowe rurowe ocynkowane w części nadziemnej i podziemnej o ściance min. 4 mm.
8. System ochrony wg. obowiązujących przepisów.
9. W słupach końce kabla zabezpieczyć przy pomocy głowic termokurczliwych / typu SKE 3M lub podobnych/.
10. Kable ułożyć zgodnie z PBUE - poza chodnikiem na gł. 70 cm.
11. Przy projektowaniu uwzględnić dojazd samochodem do konserwacji
12. Oświetlenie podlega odbiorowi przez ZES-OU Sp. z o.o.
13. Ważność warunków upływa z dniem 15.11.2007.
14. Integralną część warunków stanowią „ Wymagania dotyczące sieci oświetlenia ulic".

Warunki na zasilanie I etapu oświetlenia parku:

1. Oświetlenie alei głównej zasilić z istniejącego oświetlenia ulicy Wiosny Ludów i Zdrojowej.
2. Kable dobrać wg. obliczeń, lecz nie mniej niż 4x16mm^2, w słupach przewody 3x2,5mm^2.
3. Oświetlenie wykonać oprawami energooszczędnymi typu parkowego np. ELGOPARK ZFD 236.
4. Słupy stalowe rurowe ocynkowane w części nadziemnej i podziemnej o ściance min. 4 mm.
5. Kable ułożyć zgodnie z PBUE - poza chodnikiem na gł. 70 cm.
6. Przy projektowaniu uwzględnić dojazd samochodem do konserwacji
7. Oświetlenie podlega odbiorowi przez ZES-OU Sp. z o.o.
8. Ważność warunków upływa z dniem 15.11.2007.
9. Integralną część warunków stanowią „ Wymagania dotyczące sieci oświetlenia ulic".

Warunki techniczne na oświetlenie mają ważność tylko w przypadku, gdy wybudowane oświetlenie będzie przekazane do eksploatacji ZES-OU Sp. z o.o., a drogi wraz z infrastrukturą przekazane dla ZDiTM-u

Z poważaniem

WICEPREZES ZARZĄDU
DYREKTOR TECHNICZNY
Andrzej Konopelko

WYMAGANIA DOTYCZĄCE SIECI OŚWIETLENIA ULIC
Stan na 18.08.2005r.

I. Słupy

1. Słupy stalowe ocynkowane o grubości ścianki min. 4mm segmentowe 3 częściowe lub stożkowe z trwałym oznaczeniem typu i roku produkcji (średnica wierzchołka 60mm)
2. Wnęka kablowa na wysokości 60cm nad ziemią, ustawiona w sposób umożliwiający bezpieczne wykonywanie prac
3. Część podziemna słupa oraz 40cm nad gruntem dodatkowo zabezpieczona przed korozją farbą bitumiczną
4. Słupy winny posiadać dwa otwory umożliwiające wprowadzenie kabli (50cm od poziomu gruntu)
5. Słupy z wysięgnikiem winny być złożone z dwóch oddzielnych elementów – słupa oraz wysięgnika. Maksymalna długość wysięgnika 1,5m
6. W każdym słupie przewód PEN połączony ze słupem.
7. Słupy skrajne i odgałęźne w obwodzie winny być uziemione. Zacisk uziemiający na wysokości 30cm na zewnątrz słupa.
   Słup winien posiadać fabrycznie przygotowany zacisk uziemiający na zewnątrz słupa
8. Numerowanie słupów: nr słupa / nr obwodu / nr szafki
9. Słupy, wysięgniki i oprawy winny nawiązywać do już istniejących

II. Kable i przewody

1. Przekrój kabla wg. obliczeń lecz nie mniej niż - 4x 16mm^2 Al dla ciągów spacerowych i dróg osiedlowych, 4x25mm^2 Al. dla pozostałych oraz kabli kaskadowych
2. Głębokość układania 50cm pod chodnikiem, 70cm w trawnikach
3. Folia niebieska 30cm nad kablem
4. Wprowadzany kabel do słupa winien być osłonięty giętką rurą grubościenną fi 50mm na odcinku min. 40cm typu AROT lub równoważną oraz zabezpieczyć folią otwory by uniemożliwić dostawanie się piasku do słupa
5. Należy zostawić zapasy kabli przy słupach i szafkach ok. 2,5m dla przekroi do 25mm^2 i ok. 3m dla wyższych przekroi.
6. Przepusty pod drogami, wjazdami z nawierzchni nierozbieralnej z rezerwą 50%
7. Głowice termokurczliwe na kablach typy SKE 3M lub równoważne
8. Oznaczniki co 10m i przy słupach, przepustach, szafkach o treści: typ kabla, użytkownik, rok ułożenia (YAKY 4x25mm^2, oświetlenie, rok.) dla kabla zasilającego (kaskadowego) dodatkowo – zasilanie (kaskada)
9. Przewody w słupie od zabezpieczenia do oprawy YDY 3x2,5mm^2
10. W słupach stosować złącza IZK lub równoważne.

III. Odbiory

1. Przed przystąpieniem do prac należy ustalić tryb odbiorów oraz przekazać egzemplarz projektu technicznego do ZES-OU, który zostanie zwrócony po zakończeniu prac.
2. Do odbioru końcowego należy przedłożyć dwa egzemplarze dokumentacji zawierającej:
   a. oświadczenie kierownika budowy
   b. dokumentację powykonawczą
   c. mapę geodezyjną powykonawczą
   d. współrzędne geodezyjne w układzie „65" (dyskietka)
   e. szkice polowe z wykazem współrzędnych
   f. protokół odbioru technicznego
   g. wykaz ilościowy podstawowych materiałów
   h. protokoły pomiarów elektrycznych
   i. pokwitowanie odbioru materiałów z demontażu
   j. certyfikaty, atesty, deklaracje zgodności.
3. Wzór protokołu odbioru do pobrania w ZES-OU i ZDiTM.

URZĄD MIASTA SZCZECIN
Wydział Gospodarki Nieruchomościami
pl. Armii Krajowej 1
70-456 Szczecin

WZ
08.11.05.

Szczecin dn. 07.11.2005r.

Zakład Usług Komunalnych
ul. Ku Słońcu 125a
71-080 Szczecin

WGN.II.MZ.72213-01/63/05
Nr Unik. 62499/WGN/-XXX/05

4118

dotyczy: budowy oświetlenia parku w rejonie ul. Wiosny Ludów, Chopina w Szczecinie

Działając w imieniu gminy Miasto Szczecin wyrażam zgodę na zajęcie nieruchomości oznaczonych w ewidencji gruntów jako działki nr 3/25 oraz 4/1 z obr. 2036 z przeznaczeniem na budowę oświetlenia parku w rejonie jw. według dołączonego planu zagospodarowania.

Inwestor zobowiązany jest do stałego utrzymania w odpowiednim stanie technicznym i estetycznym zrealizowanej inwestycji.
Udzielana zgoda upoważnia inwestora do prowadzenia robót od dnia otrzymania zgody właściwego organu administracji budowlanej.
Wszelkie roszczenia powstałe wskutek przedmiotowej inwestycji obciążają inwestora.
Całość powstałych kosztów obciąża inwestora bez prawa do zwrotu poniesionych nakładów.
Niniejsza zgoda nie zastępuje zgód wymaganych prawem, w tym organu d.s. pozwoleń na budowę i wygasa po upływie jednego roku od daty jej wystawienia.

W załączeniu:
kopia planu zagospodarowania, która stanowi integralną część niniejszego pisma

Z up. PREZYDENTA
mgr inż. Tadeusz Górski
Kierownik Referatu
w Wydziale Gospodarki Nieruchomościami

Za zgodność z oryginałem
mgr inż. Zbigniew Majchrowski

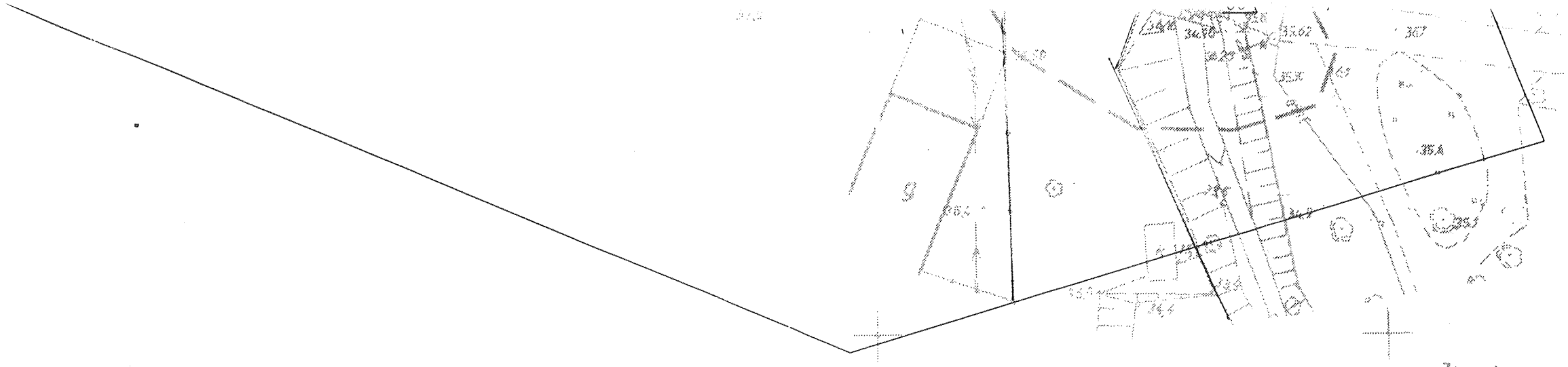

Za zgodność z oryginałem
mgr inż. Zbigniew Majchrowski

URZĄD MIASTA w Szczecinie
Załącznik do pisma
znak UGN.II.NZ.72213-01/63/05
z dnia 07.11.2005r.
podpis
PRACOWNIK II STOP.
Wykonujący zadania w ramach robót publicznych
Maciej Zaworski

UWAGI :

1. Kable oświetleniowe układać na głębokości 0,5m , kabel zasilający szafkę - 0,7m.
2. Roboty ziemne wykonywać ręcznie. Przy zbliżeniach do systemu korzeniowego kable prowadzić w rurach osłonowych SRS50 układanych metodą przepychu
3. Szafa oświetleniowa : typu SO-6 produkcji ELMAT Gorzów
4. Proj. słupy oświetleniowe : produkcji MABO Szczecin stalowe rurowe ocynkowane :
   - na alejkach typu MSO-45-2 o długości części nadziemnej 4,5m , długości całkowitej 5,7m
   - na boisku (słupy nr 1/II , 2/II, 3/II, 4/II , 4-1/II i 1-1/I) typu MSO-60-2, o dł. 6m , dł. całkowietej 7,4m
5. Oprawy oświetleniowe produkcji ELGO Gostynin : IP54 , II kl. ochronności ze źródłem światła sodowym
   - typu ZSD1-70 , lampy sodowe 70W dla słupów wzdłuż alejek
   - typu ZSD1-100 , lampy sodowe 100W dla słupów na boisku nr 1/II , 2/II, 3/II, 4/II , 4-1/II i 1-1/I)
6. W słupach montować izolowane złącza : bezpiecznikowe IZK-2-01, fazowe IZK-2-03 i zerowe ZK-2-03,
   - produkcji SINTUR Turek , wkładki topikowe BiWts 6A/gG
7. Ochrona przeciwporażeniowa dodatkowa : dla szafek, opraw i tabliczek "izolacja ochronna", dla słupów samoczynne wyłączanie zasilania

	IMIĘ , NAZWISKO	UPRAWNIENIA NR	PODPIS			
Opracował :	mgr inż. Przemysław Możejko			CONSTEEL Sp z o.o. ul. Sosnowa 6a 71-468 Szczecin tel. (91)8123658 , (91)4239758		
Projektował :	mgr inż. Zbigniew Majchrowski	146/Sz/85				
Inwestor :	Gmina Szczecin, Zakład Usług Komunalnych					
Temat opracowania:	Oświetlenie parku u zbiegu ulic Wiosny Ludów i Chopina w Szczecinie			Nr oprac. 27/2005	skala : 1:500	Data : 10.2005r
Adres :	działki nr : 130/3 obr. 2034 , 1/4, 3/25, 4/1 obr. 2036					
Tytuł :	PLAN PROJEKTOWANEJ SIECI OŚWIETLENIOWEJ					Rys. 1

URZĄD MIEJSKI W SZCZECINIE
WYDZIAŁ GOSPODARKI KOMUNALNEJ
I OCHRONY ŚRODOWISKA
Pl. Armii Krajowej 1
70-456 SZCZECIN
Tel. (+91) 424-56-34 Tel./fax. (+91) 424-56-27
Internet: www.szczecin.pl
NIP 851-030-94-10

Zakład Usług Komunalnych
Ul. Ku Słońcu 125a
71-080 Szczecin

Nasz znak: WGKiOŚ.II-BS/7632/288/2005
Pismo z dnia 21.10.2005r.
UNP: 63206/WGKiOŚ/-XXIV/05

Szczecin, 28 października 2005 r.

Sprawa: uzgodnienia trasy projektowanej budowy sieci elektroenergetycznej wraz z montażem latarni oświetleniowych na terenie położonym przy ul.Wiosny Ludów w granicach działek nr 95/2 Obr.2033;130/3 Obręb 2034;3/25,1/4 i 4/1 Obręb 2036 w Szczecinie, pod kątem kolizji z istniejącą zielenią.

Urząd Miejski w Szczecinie Wydział Gospodarki Komunalnej i Ochrony Środowiska w odpowiedzi na pismo w powyższej sprawie informuje, że po przeanalizowaniu przedłożonych dokumentów uzgadnia projekt przebiegu w/w linii, pod następującymi warunkami:

1 Ze względu na to,że projektowane zbliżenie do drzew na odległość 2,0m i mniejszą jest niewystarczające do wykonania prac ziemnych bez naruszania systemów korzeniowych drzew, przebieg sieci w miejscu kolizji uzgadnia się pod warunkiem zastosowania metody przecisku tj. bez konieczności wykonywania otwartych wykopów lub odsunięcia się na odległość powyżej 2,0m.
2. Nie można manewrować sprzętem ciężkim w pobliżu drzew.
3. Wszelkie roboty w pobliżu drzew należy wykonywać ręcznie z zachowaniem maksymalnej liczby korzeni
4. W celu niedopuszczenia do przesuszenia systemów korzeniowych, wykopy przy drzewach należy zasypywać w jak najkrótszym czasie.
5. W przypadku prowadzenia robót w okresie wegetacyjnym, drzewa po zasypaniu wykopów należy obficie podlać, zaś w przypadku prowadzenia robót w okresie jesienno-zimowego spoczynku drzew, korzenie podczas wykopów należy owinąć jutą lub matami.
6. Przywrócenie do stanu pierwotnego trawników, na których prowadzone były wykopy.

Za zgodność z oryginałem

mgr inż. Zbigniew Majchrowski

7. Wszelkie prace w pobliżu drzew należy prowadzić pod nadzorem inspektora nadzoru do spraw ochrony zieleni wysokiej na terenach zurbanizowanych.

Powyższe warunki podyktowane są zasadami prowadzenia robót ziemnych w pobliżu drzew i krzewów, zawartymi w ustawie o ochronie przyrody z dnia 16 kwietnia 2004r.(Dz.U.Nr 92,poz.880 z 2004. Zgodnie z art.82 ust.1 roboty ziemne w pobliżu drzew i krzewów mogą być prowadzone wyłącznie w sposób najmniej szkodzący drzewom i krzewom.
Jednocześnie informujemy, że za zniszczenie terenów zieleni oraz drzew i krzewów spowodowane niewłaściwym wykonywaniem robót ziemnych prezydent miasta może wymierzyć administracyjną karę pieniężną – art.88 ust.1 pkt.1 wyżej cytowanej ustawy.
Załączony plan sytuacyjny z naniesionym przebiegiem sieci , stanowi integralną część powyższego uzgodnienia.
O terminie rozpoczęcia inwestycji wraz z imiennym wskazaniem inspektora nadzoru, należy powiadomić tut.Wydział.

Do wiadomości:

1. Zbigniew Majchrowski
   Ul.Bohaterów Warszawy 113/6
   70-371 Szczecin

Z-ca DYREKTORA WYDZIAŁU

mgr inż. Dariusz Matejski

Za zgodność z oryginałem

mgr inż. Zbigniew Majchrowski

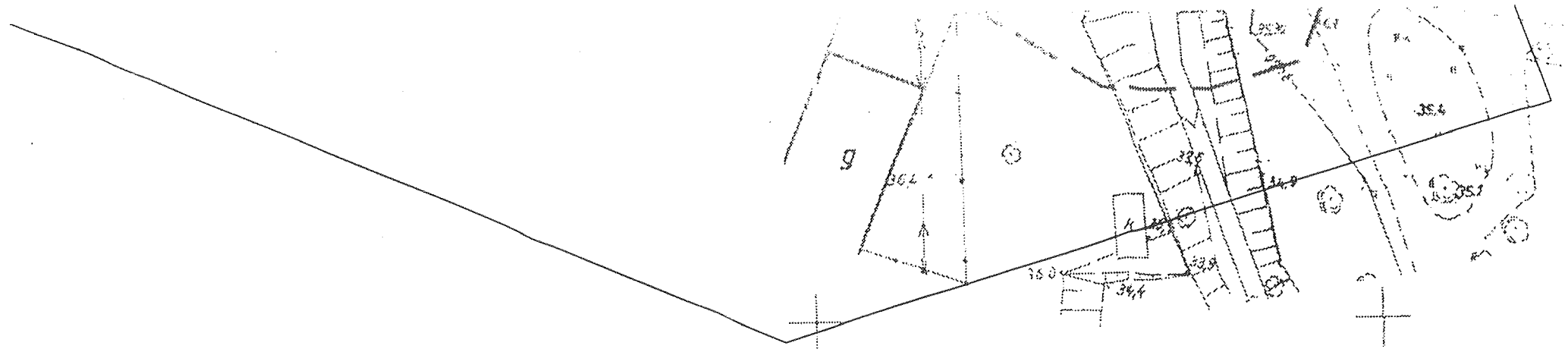

URZĄD MIASTA SZCZECIN
Wydział Gospodarki Komunalnej i Ochrony Środowiska
Załącznik do pisma z dnia 28.10.2005
Znak: WGKiOŚ [illegible]
Podpis

Za zgodność z oryginałem
mgr inż. Zbigniew Majchrowski

UWAGI :

1. Kable oświetleniowe układać na głębokości 0,5m , kabel zasilający szafkę - 0,7m.
2. Roboty ziemne wykonywać ręcznie. Przy zbliżeniach do systemu korzeniowego kable prowadzić w rurach osłonowych SRS50 układanych metodą przepychu
3. Szafa oświetleniowa : typu SO-6 produkcji ELMAT Gorzów
4. Proj. słupy oświetleniowe : produkcji MABO Szczecin stalowe rurowe ocynkowane :
   - na alejkach typu MSO-45-2 o długości części nadziemnej 4,5m , długości całkowitej 5,7m
   - na boisku (słupy nr 1/II , 2/II, 3/II, 4/II , 4-1/II i 1-1/I) typu MSO-60-2, o dł. 6m , dł. całkowietej 7,4m
5. Oprawy oświetleniowe produkcji ELGO Gostynin : IP54 , II kl. ochronności ze źródłem światła sodowy m
   - typu ZSD1-70 , lampy sodowe 70W dla słupów wzdłuż alejek
   - typu ZSD1-100 , lampy sodowe 100W dla słupów na boisku nr 1/II , 2/II, 3/II, 4/II , 4-1/II i 1-1/I)
   Kolor opraw : stalowo-jasny.
6. W słupach montować izolowane złącza : bezpiecznikowe IZK-2-01, fazowe IZK-2-03 i zerowe ZK-2-03,
   - produkcji SINTUR Turek , wkładki topikowe BiWts 6A/gG
7. Ochrona przeciwporażeniowa dodatkowa : dla szafek, opraw i tabliczek "izolacja ochronna", dla słupów samoczynne wyłączanie zasilania

	IMIĘ , NAZWISKO	UPRAWNIENIA NR	PODPIS	CONSTEEL Sp z o.o. ul. Sosnowa 6a 71-468 Szczecin tel. (91)8123658 , (91)4239758		
Opracował :	mgr inż. Przemysław Możejko					
Projektował :	mgr inż. Zbigniew Majchrowski	146/Sz/85				
Inwestor :	Gmina Szczecin, Zakład Usług Komunalnych					
Temat opracowania:	Oświetlenie parku u zbiegu ulic Wiosny Ludów i Chopina w Szczecinie			Nr oprac. 27/2005	skala : 1:500	Data : 10.2005r
Adres :	działki nr : 95/2 obr.2033, 130/3 obr. 2034 1/4 , 3/25 , 4/1 obr. 2036					
Tytuł :	PLAN PROJEKTOWANEJ SIECI OŚWIETLENIOWEJ					Rys. 1

SPÓŁDZIELNIA MIESZKANIOWA
"WSPÓLNY DOM"
W SZCZECINIE
71-520 Szczecin, ul. Niemcewicza 26

N/znak
L.Dz. N/01/ 124 /2006

Szczecin, dnia 31.05.2006 r.

"CONSTEEL" Spółka z o.o.
ul. Sosnowa 6A
71-468 SZCZECIN

TELEFONY:
Centrala 091 423-10-51
Sekretariat
fax 091 422-20-80
Prezes
Z-ca Prezesa 091 422-72-05

ADMINISTRACJA OSIEDLA:

Arkońskie: 091 452-53-82
Bandurskiego: 091 455-73-46
tel./fax: 091 453-42-26
Drzetowo: 091 442-22-74
Ks. Pomor.: 091 442-12-31
fax: 091 442-53-63
Piastowskie: 091 421-12-40

smwdom@wdom.pl

Spółdzielnia Mieszkaniowa „Wspólny Dom" w Szczecinie przesyła mapkę z zaznaczonym przebiegiem tarasy kabla energetycznego 0,4 kV, na który Spółdzielnia wyraża zgodę.

Rozpoczęcie prac winno być poprzedzone wcześniejszym zgłoszeniem do administracji Osiedla Arkońskie przy ul. Chopina 22 (tel. 091 452 53 82) celem sporządzenia protokołu przekazania placu budowy, określającego między innymi obowiązek przywrócenia terenu do stanu pierwotnego.

Załącznik:
1 egz. mapy.

ZASTĘPCA PREZESA
ds. eksploatacyjno-technicznych

inz. Tomasz Kościński

Otrzymują:
1. Adresat
2. EA
3. N-aa.

...ów geodezyjnych nr 1052 podlegają ochronie art. 15, art. 48 ust 1,pkt 3 ...odezyjnego i kartograficznego (Dz. U. z 1989 r. Nr 30, poz. 163 z późniejszymi zmianami).

...EKT:
...Wiosny Ludów
...br. 2033,2034

SKALA 1:500

Usługi geodezyjne "Express"
Mirosław Reginia
70-381 Szczecin ul.Strzelecka 10/5
tel.423-67-77,484-16-16

(Jednostka wykonawstwa geodezyjnego.)

Wykonano metodą:
skanowanie, kalibracja, retusz, wydruk na ploterze

Wykonano w ramach roboty geodezyjnej
K.E.R.G.: 573/2006
Zgłoszonej w PODGiK w Polcach z/s w Szczecinie

Kierownik roboty:
Mirosław Reginia
Upr. nr 4479

Wtórnik niniejszy sporządzono przy wykorzystaniu:
1. mapy zasadniczej w skali 1 : 1000
nr arkuszy 8-02-3-2, 12
2. danych branżowych części uzbrojenia podziemnego
3. pomiaru dodatkowych elementów
(rzędne wejść, drzewostan),
4. opracowanych geodezyjne elementów planu zagospodarowania przestrzennego(linie regulacyjne, osie ulic.)

Prezydent Miasta Szczecina
Miejski Ośrodek Dokumentacji Geodezyjnej i Kartograficznej w Szczecinie
W obszarze oznaczonym linią ... we zakr. pow. ... dokonano aktualizacji treści mapy zasadniczej. Dokumenty z pomiaru uzupełniającego przyjęto do zasobu powiatowego w dniu 27.03.2006r i zewidencjonowano pod nr ...Kerg 573/2006
Niniejsza mapa może służyć dla celów projektowych.
Projektowane obiekty budowlane wymagające pozwolenia na budowę podlegają wytyczeniu i inwentaryzacji powykonawczej przez jednostki uprawnione do wykonywania prac geodezyjnych.
Szczecin, dn. 27 marca 2006r
INFORMATYK

Informacje dodatkowe:
1.
2.

Zakres:

Na niniejszym wtórniku wykazano następujące projekty obiektów budowlanych, w tym uzbrojenie podziemnego terenu:
1.

Uzbrojenie podziemne opracowano na podstawie:

1. danych branżowych - z literą B
2. pośredniego ustalenia przebiegu aparaturą elektromagnetyczną - - z literą A.
3. bezpośrednich pomiarów powykonawczych - bez litery.

W związku z tym w częściach 1 i 2 nie gwarantuje się kompletności, a dokładność położenia uzbrojenia jest niższa od dokładności kartometrycznej mapy.

Wszelkie trwałe obiekty budowlane podlegają wytyczeniu przez jednostkę wykonawstwa geodezyjnego
Nie wyklucza się istnienia w terenie innych nie wykazanych na mapie urządzeń podziemnych które nie zostały załączone do inwentaryzacji i o których brak informacji w instr. branżowych

Prezydent Miasta Szczecina
MODGiK w Szczecinie
w dniu 27.03.2006r
Nr 408/1/1/06
INFORMATYK

Aktualność wtórnika na dzień:

06.03.2006r.

Wpisano do rejestru wtórników w:

(miejsce na pieczątkę)

SZCZECIN, dnia 06.03.2006r.

Kierownik Jednostki Wykonawstwa geodezyjnego
Mirosław Reginia
podpis

3 2 6 2 0 1 1 2 0 9 2 2 0 4 0 8 / 1 / 1 / 0 6 2 0 0 6 . 0 3 . 2 7 3

Prezydent Miasta Szczecina
Miejski Ośrodek Dokumentacji Geodezyjnej i Kartograficznej w Szczecinie

Reprodukowanie, rozpowszechnianie i rozprowadzanie niniejszego dokumentu wymaga zezwolenia o którym mowa w art. 18 ustawy z dnia 17 maja 1989r. - Prawo geodezyjne i kartograficzne (Dz. U. nr 30 poz. 163 z późniejszymi zmianami).

Szczecin, dn. 27 marca 2006r
INFORMATYK

	IMIĘ , NAZWISKO	UPRAWNIENIA NR	PODPIS
Projektował :	mgr inż. Zbigniew Majchrowski	146/Sz/85	
Sprawdził :	mgr inż. Andrzej Margański	101/Sz/90	

CONSTEEL Sp z o.o.
ul. Sosnowa 6a
71-468 Szczecin
tel. (91)8123658 , (91)4239758

Inwestor : Gmina Szczecin, Zakład Usług Komunalnych
Temat opracowania: Zasilanie szafki oświetlenie parku ulic Wiosny Ludów i Chopina w Szczecinie
Adres : Ulice : Grzybowa, Wiosny Ludów
działki nr : 31/4, 91/2, 130/3, obr. 2034

Nr oprac.	skala :	Data :
17/2006	1:500	05.2006r

PLAN PROJEKTOWANEJ LINII KABLOWEJ ENERGETYCZNEJ NN 0,4KV ZASILAJĄCEJ SZAFKĘ OSWIETLENIOWĄ

Rys. 1

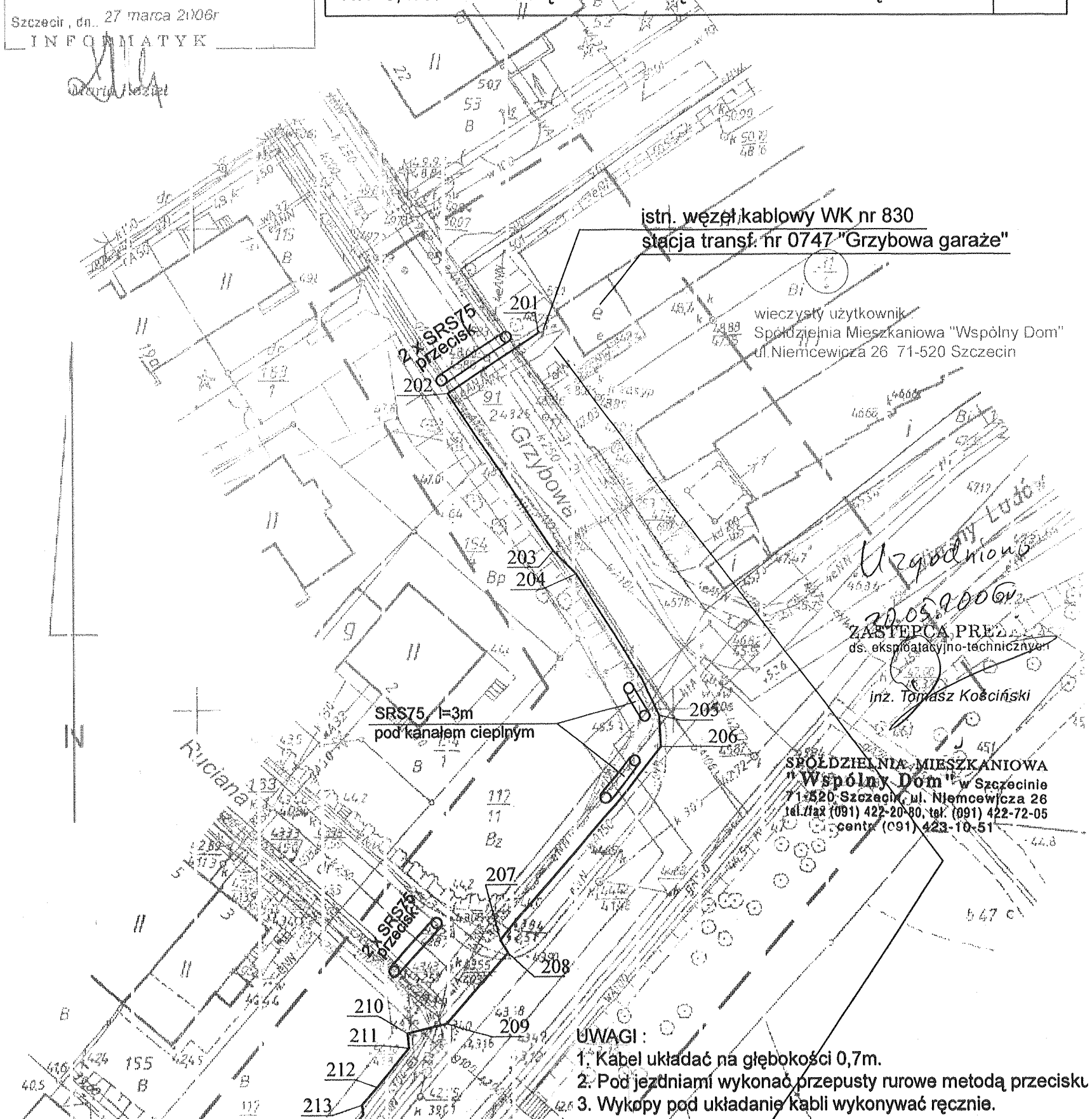

UWAGI :
1. Kabel układać na głębokości 0,7m.
2. Pod jezdniami wykonać przepusty rurowe metodą przecisku
3. Wykopy pod układanie kabli wykonywać ręcznie.

Szczecin 01.06.2006r.

Spółdzielnia Mieszkaniowa
WSPÓLNY DOM
Administracja Osiedla Arkońskie
ul. Chopina 22

CONSTEEL Spółka z o.o
Szczecin ul. Sosnowa 6a

Administracja Osiedla Arkońskie wyraża zgodę na ułożenia kabla energetycznego 0;4 kV przez teren działki nr. 31/4 pod następującymi warunkami:

1. Zgłosić termin rozpoczęcia robót.
2. Prowadzić roboty z godnie z przepisami BHP.
3. Po zakończonych robotach, doprowadzić teren do pierwotnego wyglądu.

kierownik osiedla

TECHNIK BUDOWLANY
Jerzy Bogdanowicz
upr. 151/SZ/77

województwo: zachodniopomorskie powiat: SZCZECIN data wydruku: 2005-10-20 10:29:08

MIEJSKI OŚRODEK
DOKUMENTACJI GEODEZYJNEJ
I KARTOGRAFICZNEJ
w Szczecinie

WŁADAJĄCY DZIAŁEK

zlec. 4288/05

DZIAŁKA: **M. Szczecin.2033.95/2** powierzchnia działki: **0.5294**

Id dz.: 326201_1.2033.95/2 numer arkusza mapy:2033

Użytki:

symbol:	powierzchnia:
dr	0.5294

WŁAŚCICIELE/WŁADAJĄCY działką: **95/2**

UDZIAŁ: 1/1 charakter stanu władania: Właściciel

Miasto Szczecin REGON:00059982400000

DZIAŁKA: **M. Szczecin.2034.130/3** powierzchnia działki: **1.0853**

Id dz.: 326201_1.2034.130/3 numer arkusza mapy:2034

Użytki:

symbol:	powierzchnia:
dr	1.0853

WŁAŚCICIELE/WŁADAJĄCY działką: **130/3**

AŁ: 1/1 charakter stanu władania: Właściciel

Miasto Szczecin REGON:00059982400000

DZIAŁKA: **M. Szczecin.2036.1/4** powierzchnia działki: **0.1073**

Id dz.: 326201_1.2036.1/4 numer arkusza mapy:2036

Użytki:

symbol:	powierzchnia:
dr	0.1073

WŁAŚCICIELE/WŁADAJĄCY działką: **1/4**

UDZIAŁ: 1/1 charakter stanu władania: Właściciel

Miasto Szczecin REGON:00059982400000

DZIAŁKA: **M. Szczecin.2036.3/25** powierzchnia działki: **4.8126**

Id dz.: 326201_1.2036.3/25 numer arkusza mapy:2036

Użytki:

symbol:	powierzchnia:
Bi	0.0102
Bz	4.8024

WŁAŚCICIELE/WŁADAJĄCY działką: **3/25**

UDZIAŁ: 1/1 charakter stanu władania: Właściciel

Miasto Szczecin REGON:00059982400000

DZIAŁKA: **M. Szczecin.2036.4/1** powierzchnia działki: **1.0356**

Id dz.: 326201_1.2036.4/1 numer arkusza mapy:2036

Użytki:

symbol:	powierzchnia:
Wp	0.8568
N	0.1788

WŁAŚCICIELE/WŁADAJĄCY działką: **4/1**

UDZIAŁ: 1/1 charakter stanu władania: Właściciel

Miasto Szczecin REGON:00059982400000

Za zgodność z oryginałem
mgr inż. Zbigniew Majchrowski

Dokument niniejszy jest wypisem z opisowych danych ewidencji gruntów i budynków, wydanym:
Agencja Projekt. ELTOR
(nazwa jednostki)
nie przeznaczonym do dokonania wpisu w księdze wieczystej.

Elżbieta Woźniak

2005 -10- 20

Za zgodność z oryginałem
mgr inż. Zbigniew Majchrowski

województwo: zachodniopomorskie powiat: SZCZECIN data wydruku: 2006-06-09 11:50:33

MIEJSKI OŚRODEK
DOKUMENTACJI GEODEZYJNEJ
I KARTOGRAFICZNEJ
w Szczecinie

WŁADAJĄCY DZIAŁEK

DZIAŁKA: **M. Szczecin.2034.31/4** powierzchnia działki: **0.2191**

Id dz.: 326201_1.2034.31/4 numer arkusza mapy:2034

Dokumenty:

rodzaj: **Księga wieczysta** sygnatura(numer): **SZ1S/00066095/4**

Użytki:

symbol:	powierzchnia:
Bi	**0.2191**

WŁAŚCICIELE/WŁADAJĄCY działką: **31/4**

UDZIAŁ: 1/1 charakter stanu władania: Właściciel

Miasto Szczecin REGON:00059982400000

UDZIAŁ: 1/1 charakter stanu władania: Wieczysty użytkownik

Spółdzielnia Mieszkaniowa WSPÓLNY DOM REGON:00048958000000

ul.Juliana Ursyna Niemcewicza 26, 71-520 Szczecin

DZIAŁKA: **M. Szczecin.2034.91/2** powierzchnia działki: **0.2053**

Id dz.: 326201_1.2034.91/2 numer arkusza mapy:2034

żytki:

symbol:	powierzchnia:
dr	**0.2053**

WŁAŚCICIELE/WŁADAJĄCY działką: **91/2**

UDZIAŁ: 1/1 charakter stanu władania: Właściciel

Miasto Szczecin REGON:00059982400000

DZIAŁKA: **M. Szczecin.2034.130/3** powierzchnia działki: **1.0853**

Id dz.: 326201_1.2034.130/3 numer arkusza mapy:2034

Użytki:

symbol:	powierzchnia:
dr	**1.0853**

WŁAŚCICIELE/WŁADAJĄCY działką: **130/3**

UDZIAŁ: 1/1 charakter stanu władania: Właściciel

Miasto Szczecin REGON:00059982400000

wydruk sporządzony przez: Ewa Szeterlak-Nowicka

2006 -06- 09

4105 | 2006

Dokument niniejszy jest wypisem z opisowych danych ewidencji gruntów i budynków, wydanym nie przeznaczonym do [illegible] wpisu w księdze wieczystej.

EWA SZETERLAK

Ewa Szeterlak-Nowicka

Za zgodność z oryginałem

mgr inż. Zbigniew Majchrowski

Karta Rejestracyjna Informatycznej Kopii Mapy (wtórnika)

OBIEKT:
ul. Wiosny Ludów
obr. 2033, 2034
m. Szczecin

Wykonano dla:
p. Majchrowski

Usługi geodezyjne "Express"
Mirosław Reginia
70-381 Szczecin ul.Strzelecka 10/5
tel. 0601 77 28 97
(Jednostka wykonawstwa geodezyjnego.)

Wykonano metodą: Skanowania i kalibracji mapy zasadniczej w skali 1 : 500 nr arkuszy 8-02 B-2, 12

Kierownik roboty:
Mirosław Reginia
Upr. nr. 4479

K.E.R.G.: 573/2006

Prezydent Miasta Szczecina
Miejski Ośrodek Dokumentacji Geodezyjnej i Kartograficznej w Szczecinie
W obszarze oznaczonym linią zakres
potwierdzono w terenie aktualność treści mapy zasadniczej.
Dokumenty potwierdzające aktualność mapy
przyjęto do zasobu w dniu .....
i zaewidencjonowano pod nr 573/2006
Niniejsza mapa może służyć dla celów projektowych.
Projektowane obiekty budowlane wymagające pozwolenia na budowę podlegają wytyczeniu i inwentaryzacji powykonawczej przez jednostki uprawnione do wykonywania prac geodezyjnych
Szczecin, dn. .....
Podpis i pieczęć osoby uprawnionej

Informacje dodatkowe:
1. Wykonano z matryc mapy zasadniczej j.w.
2. Komplet: płyta z plikiem *.tiff, *.taf, *.tab, *.rld
3. Uzupełniono o nowe i rozpoczęte realizacje obiektów kubaturowych

Uzbrojenie podziemne opracowano na podstawie:

1. danych branżowych - z literą B
2. pośredniego ustalenia przebiegu aparaturą elektromagnetyczną - - z literą A.
3. bezpośrednich pomiarów powykonawczych - bez litery.

W związku z tym w częściach 1 i 2 nie gwarantuje się kompletności, a dokładność położenia uzbrojenia jest niższa od dokładności kartometrycznej mapy.

Na niniejszym wtórniku wykazano następujące projekty obiektów budowlanych, w tym uzbrojenia podziemnego terenu:
1. brak

Wpisano do rejestru wtórników w:

Prezydent Miasta Szczecina
MODGiK w Szczecinie
w dniu .....
Nr 408/1/1/06
.....
podpis

Aktualność wtórnika na dzień:
06.03.2006r.

Kierownik Jednostki Wykonawstwa geodezyjnego
Mirosław Reginia

GEODETA
Mirosław Reginia
Upr. Nr 4479
SZCZECIN, ul. Strzelecka 10/5

SZCZECIN, dnia 06.03.2006r.

Karta 1/2
w zał. CD-R SN: 532D-45D1

3 2 6 2 0 1 1 2 0 9 2 2 4 0 8 - 1 - 1 - 0 6 2 0 0 6 - 0 3 - 2 7 3

http://www.elgo.pl e-mail:elgo@elgo.pl

ELGO Karta katalogowa oprawy ZFD-236

PKWiU 31.50.34-07.16

PRZEZNACZENIE. CHARAKTERYSTYKA

- oprawa przeznaczona do oświetlania przemysłowych terenów otwartych, placów, parków, ogrodów, ciągów spacerowych, dróg osiedlowych, parkingów itp.
- oprawy produkowane są standardowo w czterech kolorach: srebrnym, grafitowym, brązowym i zielonym
- odbłyśnik ("kapelusz") o średnicy 650 lub 500 mm może posiadać główkę o kształcie walcowym, stożkowym lub sferycznym
- przystosowana do mocowania na rurze o średnicy 60 mm, można mocować na rurach o średnicach 40 lub 48 mm poprzez zastosowanie specjalnych tulei dostarczanych z oprawą.
- oprawy z oznaczeniem ZFDe236 posiadają elektroniczny układ stabilizacyjno - zapłonowy
- do dwóch świetlówek kompaktowych 36W

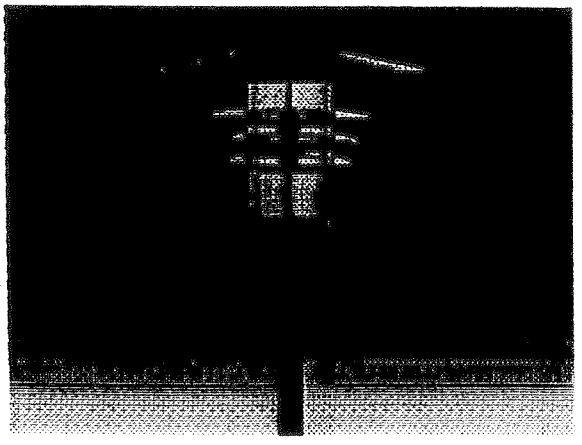

BUDOWA. WYMIARY GABARYTOWE (mm). DANE TECHNICZNE.

- korpus górny kpl. z kloszem i układem optycznym
- układ optyczny składa się z odbłyśnika ("kapelusza") i rastrów, wykonane z blachy aluminiowej malowanej
- korpus dolny kpl. w postaci osłony, z osprzętem na płycie montażowej
- korpusy i klosz wykonane z poliwęglanu, odpornego na uderzenia i działanie warunków atmosferycznych.

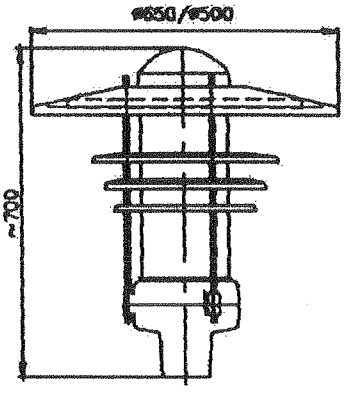

- napięcie zasilania	230 V
- pobór mocy	88 W
- współczynnik mocy	>0,85
- klasa ochronności	II
- stopień ochrony	IP54
- masa	8,2 kg
- sprawność świetlna	0.55

OPRAWY USTAWIONE JEDNOSTRONNIE

Wysokość zawiesz.(m)	Odl. między słupami (m)	Parametry ośw.(wsp. zapasu 1,3)			
		E_C	E_{min}/E_C	min.L_C	$L_{min}/L_{C\ pass}$
3	10	10,0	0,40	0,70	0,40
4	12	7,0	0,41	0,50	0,42
5	15	5,0	0,42	0,35	0,45
6	20	3,3	0,40	0,25	0,45
Szerokość jezdni 3,5m, asfalt R3					

Schemat połączeń elektrycznych

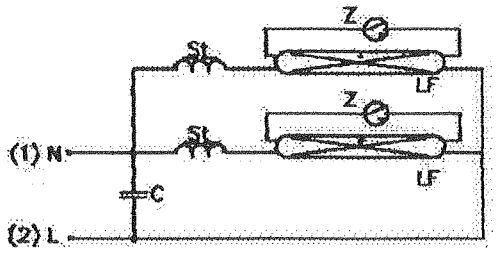

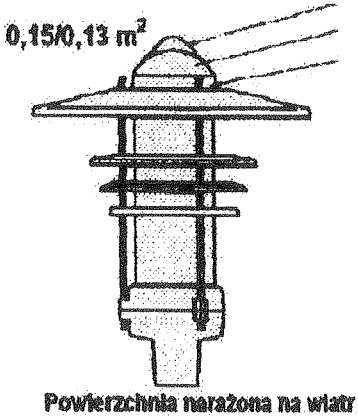

Powierzchnia narażona na wiatr

Wykres światłości kierunkowej oprawy

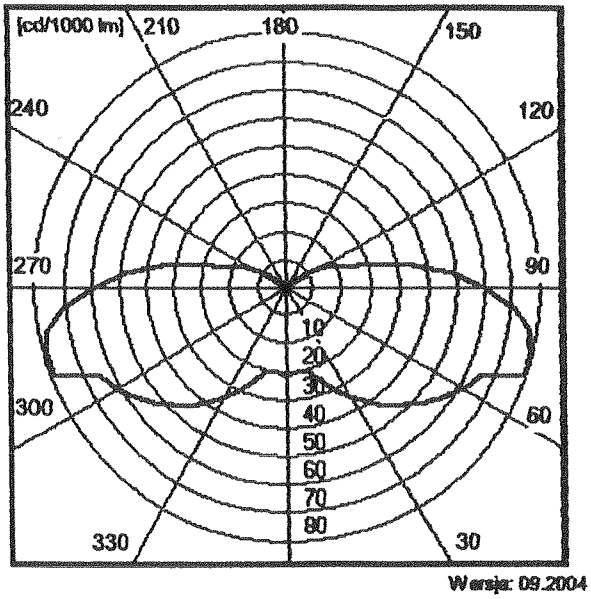

Wersja: 09.2004

Charakterystyka słupów oświetleniowych rurowych typu MSO

MABO - STALOWE SŁUPY OŚWIETLENIOWE RUROWE - dwuczęściowe

Typ słupa MABO	H [m]	e [m]	h_1 [m]		h_2 [m]		d_1 [mm]		d_2 [mm]		dxh [mm]	L [mm]	Mocowanie
			I str	II str	I str	II str	I str	II str	I str	II str			
MSO 25-2	2,5	1,0	0,9	0,9	1,6	1,6	108	108	60	60	48 x 100 lub 60 x 100	300	G/ F/ Z
MSO 30-2	3,0	1,0	0,9	0,9	2,1	2,1							
MSO 35-2	3,5	1,0	1,5	1,5	2,0	2,0						600	
MSO 40-2	4,0	1,0	1,5	1,5	2,5	2,5							
MSO 45-2	4,5	1,0	2,0	2,0	2,5	2,5							
MSO 50-2	5,0	1,0	1,5	2,0	3,5	3,0	114	114	76	76			
MSO 55-2	5,5	1,0	2,0	2,0	3,5	3,5							
MSO 60-2	6,0	1,0	2,5	2,5	3,5	3,5							
MSO 70-2	7,0	1,2	3,5	4,0	3,5	3,0		133					

W tabelach podano zestawienie dopuszczalnych wymiarów dla powierzchni nawietrznej wyposażenia słupa(lampa + 1,5 m wysięgnik) nie większej od 0,5 m^2.

Wymiary: h_1, h_2, h_3, h_4, d_1, d_2, d_3, d_4- sprawdzono dla powierzchni nawietrznej wyposażenia równej 0,5 m^2. Wymiary te mogą być zmieniane dla konkretnego zamówienia po uprzednim obliczeniowym sprawdzeniu.

MABO - STALOWE SŁUPY OŚWIETLENIOWE RUROWE - trzyczęściowe

Typ słupa MABO	H [m]	e [m]	h_1 [m]		h_2 [m]		h_3 [m]		d_1 [mm]		d_2 [mm]		d_3 [mm]		dxh [mm]	L [mm]	Mocowanie
			I str	II str	I str	II str	I str	II str	I str	II str	I str	II str	I str	II str			
MSO 60-3	6,0	1,0	1,2	1,5	1,3	1,5	3,5	3,0	114		89		76		60 x 150 lub 76 x 150	600	G/ F/ Z
MSO 70-3	7,0	1,2	1,5	2,0	2,0	2,0	3,5	3,0									
MSO 80-3	8,0	1,5	1,5	2,0	3,0	3,0	3,5	3,0	133		102						
MSO 90-3	9,0	1,5	2,5	3,0	3,0	3,0	3,5	3,0									
MSO 10-3	10,0	1,6	2,0	2,0	3,0	3,0	5,0	5,0	159		114		89				
MSO 11-3	11,0	1,7	3,0	3,0	3,0	3,0	5,0	5,0									
MSO 12-3	12,0	1,7	3,0	3,5	4,0	3,5	5,0	5,0									

MABO - STALOWE SŁUPY OŚWIETLENIOWE RUROWE - czteroczęściowe

Typ słupa MABO	H [m]	e [m]	h_1 [m]		h_2 [m]		h_3 [m]		h_4 [m]		d_1 [mm]		d_2 [mm]		d_3 [mm]		d_4 [mm]		dxh [mm]	L [mm]	Mocowanie
			I str	II str	I str	II str	I str	II str	I str	II str	I str	II str	I str	II str	I str	II str	I str	II str			
MSO 80-4	8,0	1,5	1,5	1,5	1,5	1,5	2,0	2,0	3,0	3,0	133		108		89		76		60 x 150 lub 76 x 150	600	G/ F/ Z
MSO 90-4	9,0	1,5	1,5	1,5	2,0	2,0	2,5	2,5	3,0	3,0											
MSO 10-4	10,0	1,6	2,0	2,0	2,5	2,5	2,5	2,5	3,0	3,0	159		114								
MSO 11-4	11,0	1,7	1,5	1,5	2,5	2,5	3,0	3,0	4,0	4,0			133		102		89				
MSO 12-4	12,0	1,7	2,5	2,5	2,5	2,5	3,0	3,0	4,0	4,0											

"MABO" Adolf Bogacki
Mierzyn, ul. Spółdzielców 8 a, 72-006 Szczecin
tel.: (091) 487-92-92, fax: (091) 487-93-52, www.mabo.pl, e-mail: info@mabo.pl

MABO

Słupy oświetleniowe rurowe stopniowane

Stalowe słupy rurowe stopniowane stosowane są jako konstrukcje wsporcze do oświetlania przestrzeni otwartych.

Produkcja obejmuje zakres wysokości od 2,5 do 12 m. Przedstawione słupy mogą być stosowane bez wysięgników z lampami mocowanymi bezpośrednio na ich wierzchołkach lub też z wysięgnikami jedno lub wieloramiennymi o wysięgach od 0,5 do 2 m.

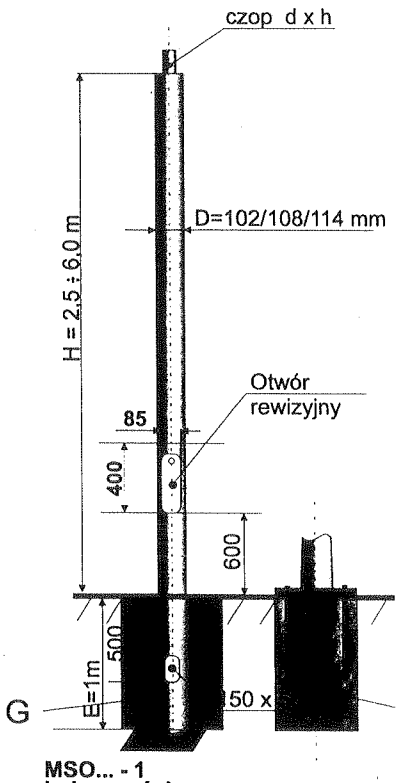

MSO... - 1
jednoczęściowe

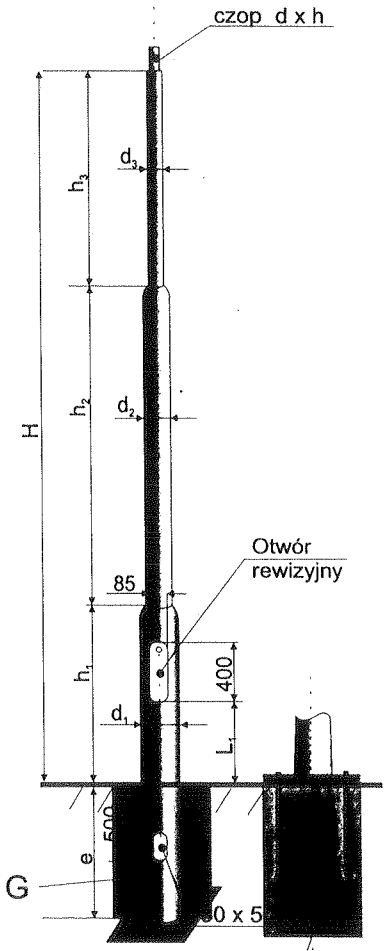

MSO... - 3
trzyczęściowe

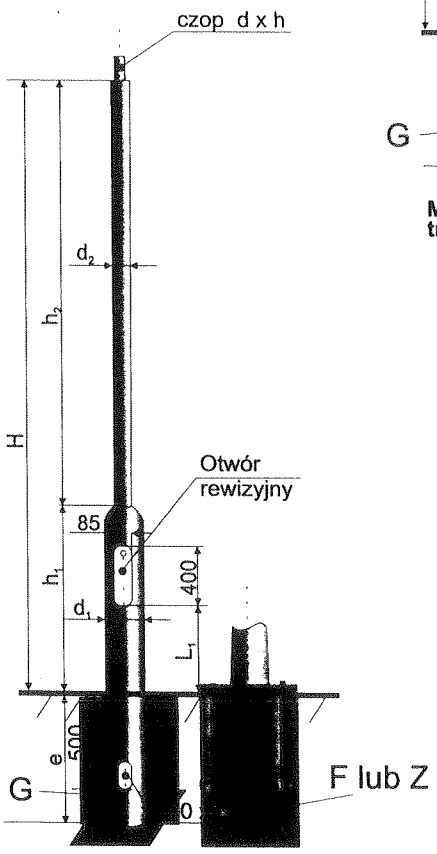

MSO... - 2
dwuczęściowe

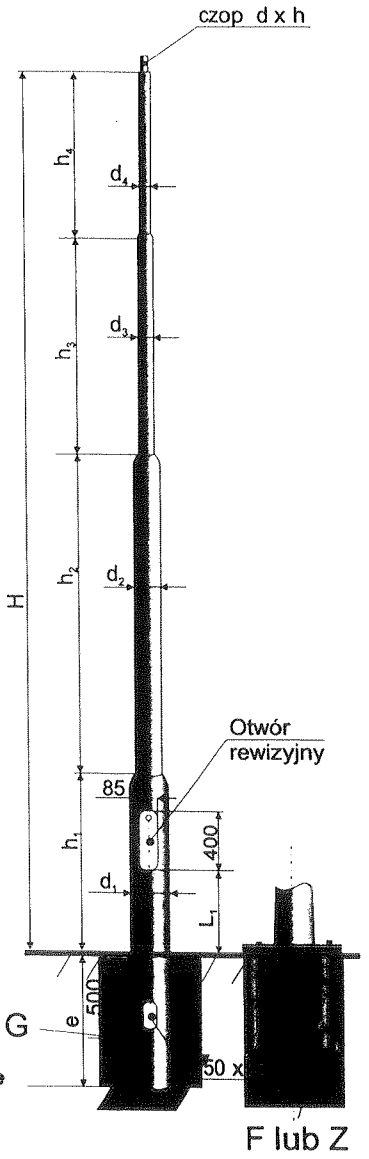

MSO... - 4
czteroczęściowe

"MABO" Adolf Bogacki
Mierzyn, ul. Spółdzielców 8 a, 72-006 Szczecin
MABO tel.: (091) 487-92-92, fax: (091) 487-93-52, www.mabo.pl, e-mail: info@mabo.pl

Spółdzielnia SINTUR
Zakład Pracy Chronionej
62-700 Turek, ul. Kolska 19

Centrala : Tel.(0-63) 278 45 28
Fax (0-63) 278 51 95

Dział Sprzedaży: Tel./fax (0-63) 278 51 23

ZŁĄCZA KABLOWE DO SŁUPÓW OŚWIETLENIOWYCH:

- ZŁĄCZE ZEROWE
- IZOLACYJNE ZŁĄCZE FAZOWE
- IZOLACYJNE ZŁĄCZE BEZPIECZNIKOWE

Złącze zerowe
ZK-2-03

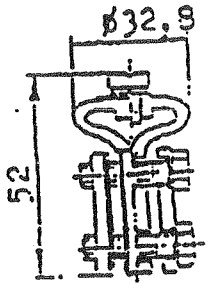

Izolacyjne złącze fazowe
IZK-2-02

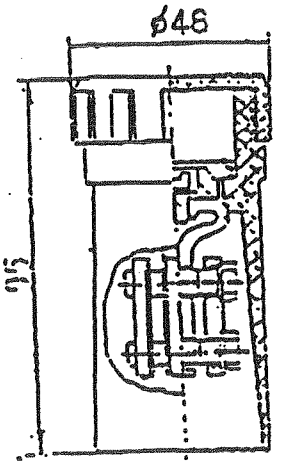

Izolacyjne złącze bezpiecznikowe
IZK-2-01

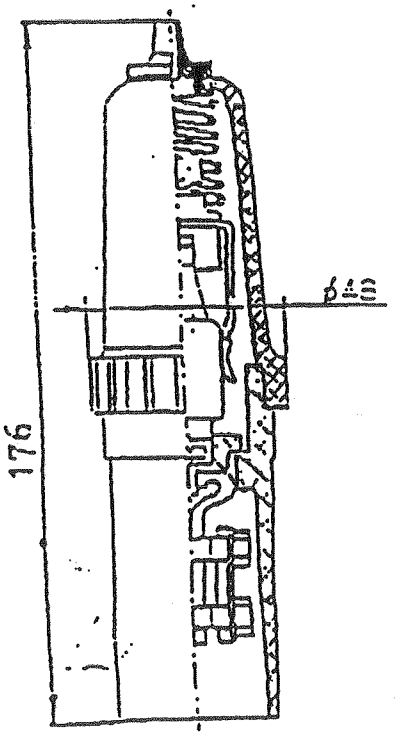

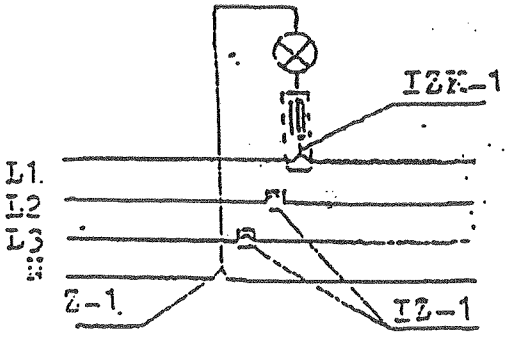

- **Przeznaczenie:**
  Złącza kablowe przeznaczone są do instalowania we wnękach słupów oświetleniowych i podświetlanych znakach drogowych.